

Общий каталог

дымоходы котлов

дымоходы печей на пеллетах

аксессуары для кондиционера

GROPPALLI
ITALY FLUE SYSTEMS

GROPPALLI
ITALY FLUE SYSTEMS



О компании

С 1977 года Groppalli работает в индустрии пресс-форм, с самого начала отличалась высокой динамичностью и инвестициями, что определило быстрый технологический рост. Десять лет спустя компания Groppalli разработала собственную линейку дымоходных систем, выйдя на рынок компонентов для настенных котлов.

С тех пор компания быстро росла и, благодаря множеству продуктовых инноваций, вскоре стала лидером в своей области. Сегодня Groppalli является одним из важнейших международных игроков и стратегическим партнером для производителей котлов по всему миру.

Миссия

Благодаря своему превосходному опыту, Groppalli стремится стать мировым эталоном для производителей котлов и участников рынка, продолжая предлагать функциональные, простые и передовые решения.
Каждый выбор определяется намерением постоянно гарантировать высочайшее качество и надежность продукции, а также эффективное технико-коммерческое обслуживание, близкое к потребностям клиентов.









1. Цех порошковой окраски
2. Лазерный сварочный аппарат
3. Штаб-квартира
4. Автоматизированный склад



В 1996 году, чтобы наилучшим образом соответствовать требованиям рынка, Groppalli получила сертификат ISO 9002:1994 (Lloyd's Register), а позже, в 2002 году, это была одна из первых компаний, получивших сертификат ISO 9001:2001 (Lloyd's Register)

На сегодняшний день все наши продаваемые продукты имеют маркировку CE и проходят тестирование высокого качества в соответствии с последними справочными нормами и предписаниями:

EN14471 для дымоходов из пластика,

EN 1856 для одностенных дымоходов из металлического материала,

EN 14989 для коаксиальных воздуховодов с внутренними дымоходами из металлического материала.

Более того, в последние годы Groppalli взяла на себя важные обязательства по охране окружающей среды наряду с другими важными аспектами жизни компании: безопасностью и благополучием работников и рабочих мест. В результате Groppalli внедрила новую интегрированную систему менеджмента, изменила видение своей компании и начала активно работать над достижением двух других важных целей: сертификацией ISO 14001 и ISO 45001

Содержание

ДЫМОХОДЫ ДЛЯ КОНДЕНСАЦИОННЫХ КОТЛОВ

ОДНОСТЕННЫЕ ДЫМОХОДЫ	ДИАМЕТР	СТРАНИЦА
ГИБКАЯ СИСТЕМА / ГИБКИЕ ДЫМОХОДЫ	Ø50 - Ø60 - Ø80 - Ø100 - Ø125 - Ø160 - Ø200	12-15
ЖЕСТКАЯ СИСТЕМА/ ЖЕСТКИЕ ДЫМОХОДЫ	Ø50 - Ø60 - Ø80 - Ø100 - Ø110 - Ø125 - Ø160 Ø200 - Ø250 - Ø300	18-35
КАСКАДНАЯ КОТЕЛЬНАЯ СИСТЕМА	Ø125 - Ø160 - Ø200 - Ø250 - Ø300	36-39
ФИТИНГИ ДЛЯ УСТАНОВОК C15 И C53	Ø50	40
ИЗОЛИРОВАННЫЕ ДЫМОХОДЫ	Ø80/100 - Ø100/125	41-50

КОАКСИАЛЬНЫЕ ДЫМОХОДЫ	ДИАМЕТР	СТРАНИЦА
КОАКСИАЛЬНАЯ СИСТЕМА полипропилен, сталь с гальваническим цинковым покрытием	Ø60/100 - Ø80/110- Ø80/125 - Ø100/150	51-71
КОАКСИАЛЬНАЯ СИСТЕМА полипропилен	Ø60/100 - Ø80/125 - Ø100/150	72-79

СТАРТОВЫЕ АДАПТЕРЫ	ДИАМЕТР	СТРАНИЦА
АДАПТЕРЫ/РАЗДЕЛИТЕЛИ	Ø60/100 - Ø80/80	80
СТАРТОВЫЕ АДАПТЕРЫ	Ø80/80 - Ø60/100	81-84
СТАРТОВЫЕ КОЛЕНА	Ø60/100	85-87

КОМПЛЕКТЫ ДЫМОХОДОВ	ДИАМЕТР	СТРАНИЦА
КОМПЛЕКТ ГОРИЗОНТАЛЬНОГО ДЫМОХОДА	Ø60/100	88-93

ДЫМОХОДЫ ДЛЯ ТРАДИЦИОННЫХ КОТЛОВ

ОДНОСТЕННЫЕ ДЫМОХОДЫ	ДИАМЕТР	СТРАНИЦА
ЖЕСТКАЯ СИСТЕМА/ ЖЕСТКИЕ ДЫМОХОДЫ	Ø60 - Ø80 - Ø100 - Ø110 - Ø125	96-102
ФИТИНГИ ДЛЯ КОТЛОВ С ОТКРЫТОЙ КАМЕРОЙ СГОРАНИЯ	Ø110	103-106

КОАКСИАЛЬНЫЕ ДЫМОХОДЫ	ДИАМЕТР	СТРАНИЦА
КОАКСИАЛЬНАЯ СИСТЕМА	Ø60/100 - Ø80/125	107-117

СТАРТОВЫЕ АДАПТЕРЫ	ДИАМЕТР	СТРАНИЦА
АДАПТЕРЫ/РАЗДЕЛИТЕЛИ	Ø60/100 - Ø80/80	118
СТАРТОВЫЕ АДАПТЕРЫ	Ø80/80 - Ø60/100	119-122

КОМПЛЕКТЫ ДЫМОХОДОВ	ДИАМЕТР	СТРАНИЦА
КОМПЛЕКТ ГОРИЗОНТАЛЬНОГО ДЫМОХОДА	Ø60/100	123-124
КОМПЛЕКТ ДЫМОХОДА ДЛЯ ВОДОНАГРЕВАТЕЛЕЙ	Ø80 - Ø80 - Ø60/100	125-127

Содержание

ДЫМОХОДЫ ДЛЯ ПЕЧЕЙ НА ПЕЛЛЕТАХ

МЯГКАЯ СТАЛЬ - AISI 316 L НЕРЖАВЕЮЩАЯ СТАЛЬ - ЭМАЛИРОВАННАЯ СТАЛЬ

ОДНОСТЕННЫЕ ДЫМОХОДЫ	ДИАМЕТР	СТРАНИЦА
ЖЕСТКАЯ СИСТЕМА/ ЖЕСТКИЕ ДЫМОХОДЫ	Ø80 - Ø100 - Ø110 - Ø125	128-135
ИЗОЛИРОВАННЫЕ ДЫМОХОДЫ	Ø80/100 - Ø110/125	136-141

ФИТИНГИ ДЛЯ СИСТЕМЫ КОНДИЦИОНИРОВАНИЯ

НАИМЕНОВАНИЕ	СТРАНИЦА
ОПОРНЫЕ КРОНШТЕЙНЫ ДЛЯ НАРУЖНОГО БЛОКА	145
НАПОЛЬНЫЕ ОПОРЫ ДЛЯ НАРУЖНОГО БЛОКА	147-148
ВОЗДУХОВОДЫ И ФИТИНГИ	149-150
ФИТИНГИ ДЛЯ СЛИВА КОНДЕНСАТА	151-152
ИЗОЛЯЦИОННЫЕ ЛЕНТЫ	153
ФИТИНГИ ДЛЯ МЕДНЫХ ВОЗДУХОВОДОВ	154
НАСОСЫ ДЛЯ ОТВОДА КОНДЕНСАТА	155

ФИТИНГИ ДЛЯ КОТЛОВ

НАИМЕНОВАНИЕ	СТРАНИЦА
МАГНИТНЫЙ ГРЯЗЕСЕПАРАТОР	158
РАСХОДОМЕР ВОДЫ	159

ДЫМОХОДЫ ДЛЯ КОНДЕНСАЦИОННЫХ КОТЛОВ






ДЫМОХОДЫ ДЛЯ ТРАДИЦИОННЫХ КОТЛОВ






ДЫМОХОДЫ ДЛЯ ПЕЧЕЙ НА ПЕЛЛЕТАХ






Содержание

ДЫМОХОДЫ ДЛЯ КОНДЕНСАЦИОННЫХ КОТЛОВ

ГИБКАЯ СИСТЕМА
ЖЕСТКАЯ СИСТЕМА
ИЗОЛИРОВАННАЯ СИСТЕМА
КОАКСИАЛЬНАЯ СИСТЕМА
АКСЕССУАРЫ

Вертикальная ГИБКАЯ
система для конденсационных котлов
T120-H1-W-2-O20-LI-E-U
Материалы: белый полипропилен, прокладка из пероксида EPDM.

ЖЕСТКАЯ ОДНОСТЕННАЯ
система для конденсационных котлов
T120-H1-W-2-O20-LI-E-U
Материалы: белый полипропилен, прокладка из пероксида EPDM.
T120-H1-W-2-O20-LE-E-U
Материалы: черный полипропилен, прокладка из пероксида EPDM.

ИЗОЛИРОВАННАЯ ОДНОСТЕННАЯ
система для конденсационных котлов:
T120-H1-W-2-O10-LE-E-U0
Материалы: внутренняя трубка из полипропилена белого цвета,
внешняя труба из окрашенного электрооцинкованного листа,
прокладка из пероксида EPDM

КОАКСИАЛЬНАЯ система
для конденсационных котлов
T120-H1-W-2-O00-LI-E-U0
Материалы: внутренняя трубка из полипропилена белого цвета,
внешняя труба из окрашенного электрооцинкованного листа,
прокладка дымовой стороны из пероксида EPDM
T120-H1-W-2-O00-LI-E-U1
Материалы: внутренняя трубка из полипропилена белого цвета,
внешняя трубка из белого полипропилена
прокладка из этиленпропиленового каучука (EPDM)
с защитой от УФ-излучения

Вся линия сертифицирована
по стандарту EN14471:2013+A1:2015.

Для вышеуказанных продуктов
максимально допустимая температура
составляет 120°C.

Дымоходы для конденсационных котлов

гибкая система

Ø50
Ø60
Ø80
Ø100
Ø110
Ø125
Ø160
Ø200
Ø250
Ø300

ДЕТАЛИ ДЫМОХОДА

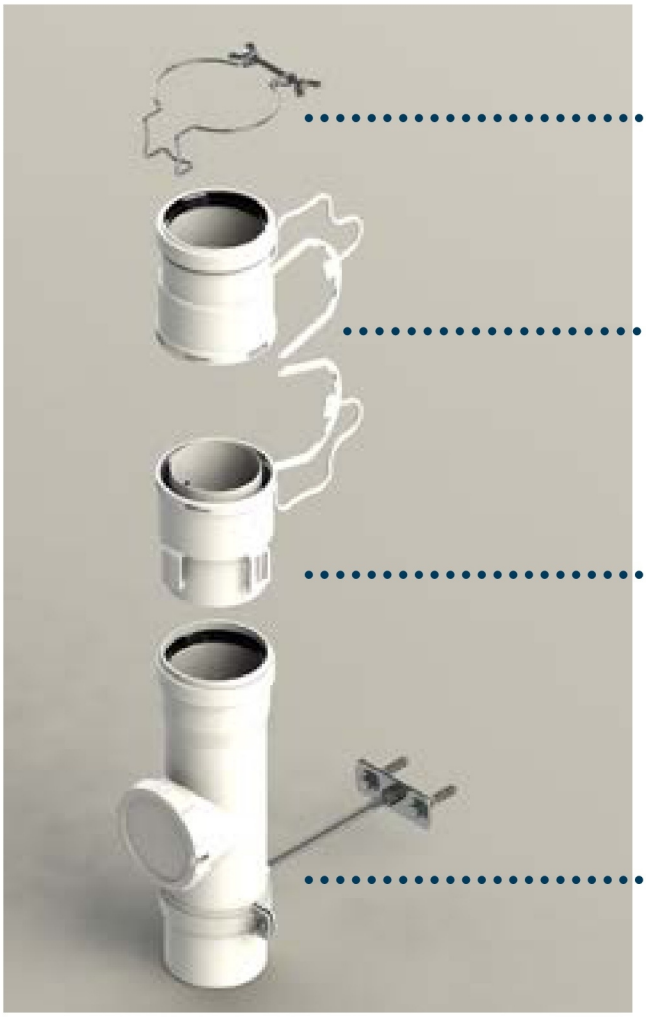

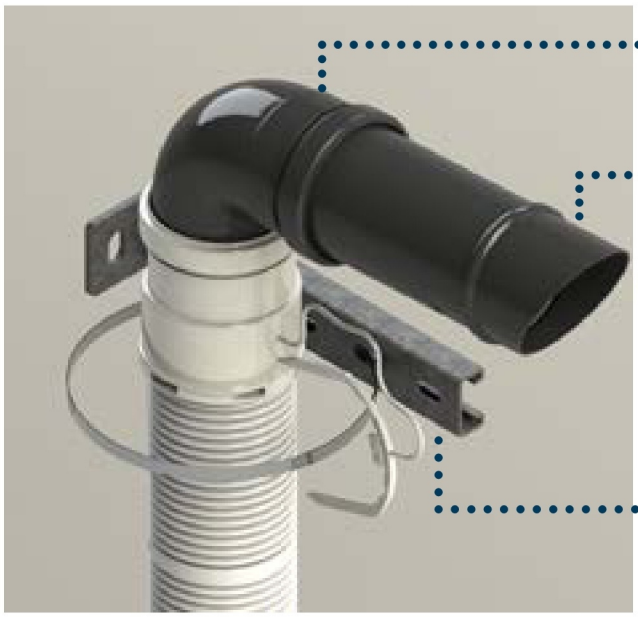

давление: H1-5000 Pa

УСТАНОВКА ДЫМОХОДА

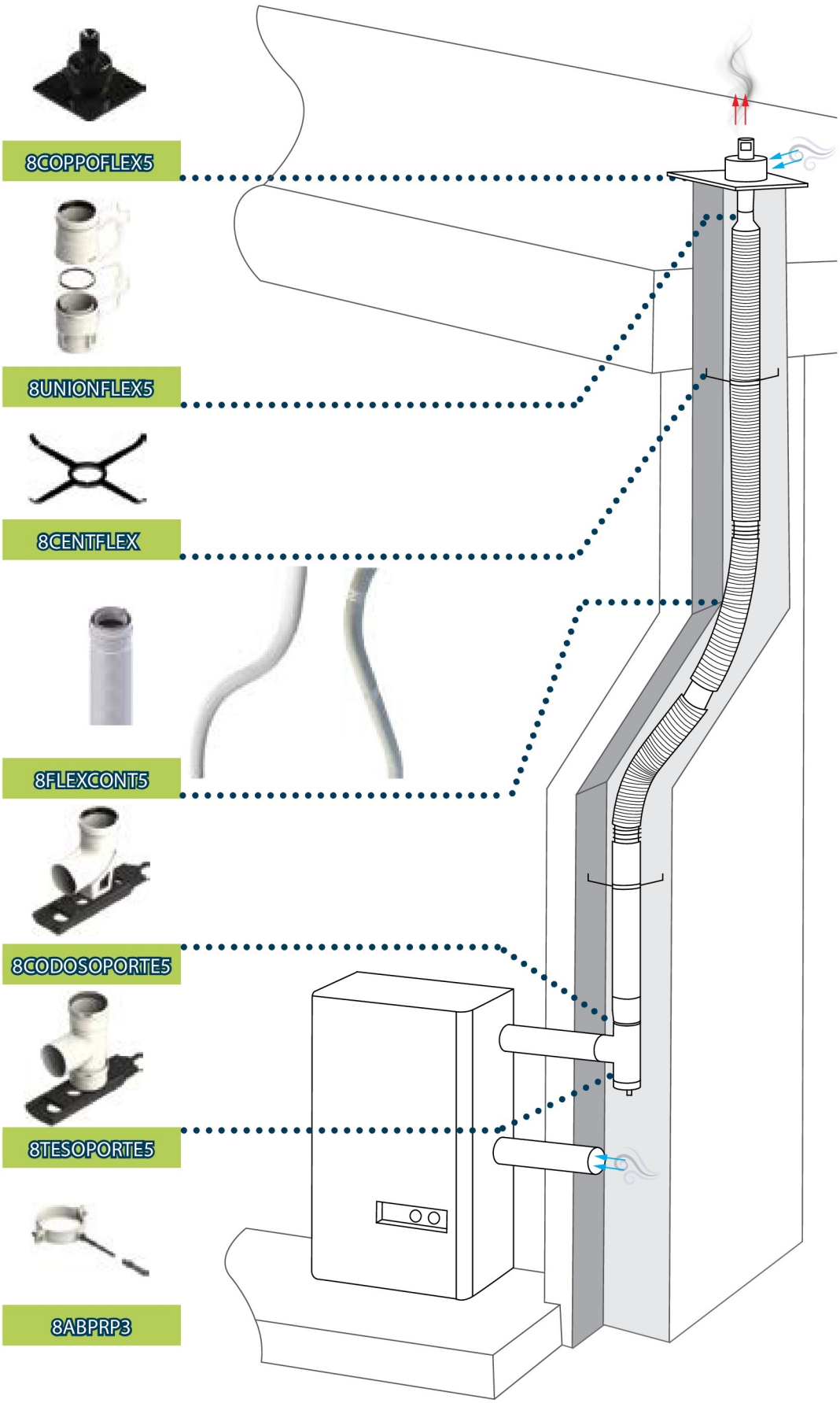

Дымоходы для конден-сационных котлов

гибкая система

Ø50
Ø60
Ø80
Ø100
Ø110
Ø125
Ø160
Ø200
Ø250
Ø300

Дымоходы для конденсационных котлов

гибкая система

Ø50
Ø60
Ø80
Ø100
Ø110
Ø125
Ø160
Ø200
Ø250
Ø300

ГИБКАЯ ТРУБА

НАЗВАНИЕ	ОПИСАНИЕ	АРТИКУЛ	РАЗМЕР	УПАКОВКА ШТ. В КОРОБКЕ	
Гибкая труба для вертикальной установки	Белый PP Необходимы адаптеры	5FLEXCONT5	Ø50 - 20 mt	4	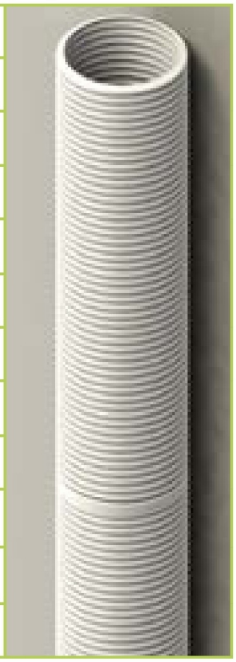
		5-50FLEXCONT5	Ø50 - 50 mt	2	
		6FLEXCONT5	Ø60 - 20 mt	4	
		6-50FLEXCONT5	Ø60 - 50 mt	2	
		8FLEXCONT5	Ø80 - 20 mt	3	
		8-50FLEXCONT5	Ø80 - 50 mt	2	
		10FLEXCONT5	Ø100 - 20 mt	2	
		10-50FLEXCONT5	Ø100 -50 mt	2	
		125FLEXCONT5	Ø125 - 20 mt	2	
		160FLEX5CONT5_10	Ø160 - 10 mt	1	
		160FLEX5CONT5	Ø160 - 20 mt	1	
		200FLEX5CONT5	Ø200 - 20 mt	1	

ОТВОДЫ ДЛЯ ДЫМОХОДОВ

НАЗВАНИЕ	ОПИСАНИЕ	АРТИКУЛ	РАЗМЕР	УПАКОВКА ШТ. В КОРОБКЕ	
Колено 90° с кронштейном	Белый PP Прокладка EPDM	5CODOSOPORTE5	Ø50	1	
		6CODOSOPORTE5	Ø60	1	
		8CODOSOPORTE5	Ø80	1	
		10CODOSOPORTE5	Ø100	1	
		125CODOSOPORTE5	Ø125	1	
		160CODOSOPORTE5	Ø160	1	
		200CODOSOPORTE5	Ø200	1	
Колено 60° с кронштейном и накладкой из жесткой трубы к гибким трубам	Белый PP Прокладка ЭПДМ	6-45CODOSOPORTE5	Ø60	1	
		8-45CODOSOPORTE5	Ø80	1	

ОТВОДЫ ДЛЯ ДЫМОХОДОВ

НАЗВАНИЕ	ОПИСАНИЕ	АРТИКУЛ	РАЗМЕР	УПАКОВКА ШТ. В КОРОБКЕ	
Колено 60° с кронштейном и накладкой от жесткой трубы к гибкой трубе	Белый PP уплотнение EPDM	6108-45CODOSOPORTE5	Da Ø60/100 A Ø80 *From Ø60/100 to Ø80*	1	
Компактное колено 90° с опорным кронштейном и накладкой	Для узких труб-новые установки Белый PP уплотнение EPDM	6CODOSOPORTETL	Ø60/100	1	
		68CODOSOPORTETL	da Ø60/100 a Ø80/100	1	
		8CODOSOPORTETL	Ø80/125	1	

ТРОЙНИК ДЛЯ ДЫМОХОДА

НАЗВАНИЕ	ОПИСАНИЕ	АРТИКУЛ	РАЗМЕР	УПАКОВКА ШТ. В КОРОБКЕ	
Тройник с опорным кронштейном	Белый PP уплотнение EPDM	5TESOPORTE5	Ø50	1	
		6TESOPORTE5	Ø60	1	
		8TESOPORTE5	Ø80	1	
		10TESOPORTE5	Ø100	1	
		125TESOPORTE5	Ø125	1	
		160TESOPORTE5	Ø160	1	

Дымоходы для конден-сационных котлов

гибкая система

Ø50
Ø60
Ø80
Ø100
Ø110
Ø125
Ø160
Ø200
Ø250
Ø300

ВЕРТИКАЛЬНЫЙ НАКОНЕЧНИК ДЛЯ ГИБКОЙ ТРУБЫ

Дымоходы для конденсационных котлов

гибкая система

Ø50
Ø60
Ø80
Ø100
Ø110
Ø125
Ø160
Ø200
Ø250
Ø300

НАЗВАНИЕ	ОПИСАНИЕ	АРТИКУЛ	РАЗМЕР	УПАКОВКА ШТ. В КОРОБКЕ	
Вертикальный терминал с плоской мигалкой для гибкой системы	Черный PP	5COPPOFLEX5	Ø50	1	
		6COPPOFLEX5	Ø60	1	
		8COPPOFLEX5	Ø80	1	
		10COPPOFLEX5	Ø100	1	
		125COPPOFLEX5	Ø125	1	

АКСЕССУАРЫ ДЛЯ ДЫМОХОДОВ

НАЗВАНИЕ	ОПИСАНИЕ	АРТИКУЛ	РАЗМЕР	УПАКОВКА ШТ. В КОРОБКЕ	
Два гибких переходника для труб один папа и один мама	Белый PP уплотнение EPDM	5UNIONFLEX5*	Ø50	1	
		6UNIONFLEX5*	Ø60	1	
		8UNIONFLEX5*	Ø80	1	
		10UNIONFLEX5*	Ø100	1	
		125UNIONFLEX5*	Ø125	1	
		160UNIONFLEX5*	Ø160	1	
		200UNIONFLEX5*	Ø200	1	

* доступен один адаптер

Центратор для труб (распорка)	Черный нейлон рекомендуется установка на каждый метр	5CENTFLEX	Ø50	4	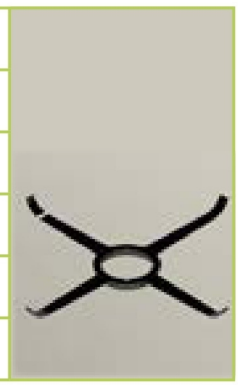
		6CENTFLEX	Ø60	5	
		8CENTFLEX	Ø80	5	
		10CENTFLEX	Ø100	5	
		125CENTFLEX	Ø125	5	
		GRANCENTFLEX	Ø160-300	1	

Заглушка	Белый PP Прокладка EPDM	100TAPESOPORTE5	Da Ø100 a Ø60/100 *From Ø100 to Ø60/100*	1	
		125TAPESOPORTE5	Da Ø125 a Ø80/125 *From Ø125 to Ø80/125*	1	

АКСЕССУАРЫ ДЛЯ ДЫМОХОДОВ

НАЗВАНИЕ	ОПИСАНИЕ	АРТИКУЛ	РАЗМЕР	УПАКОВКА ШТ. В КОРОБКЕ	
Фиксирующий хомут	Сталь с цинковым покрытием	5ABSOPORTFLEX	Ø50	1	
		6ABSOPORTFLEX	Ø60	1	
		8ABSOPORTFLEX	Ø80	1	
		10ABSOPORTFLEX	Ø100	1	
		125ABSOPORTFLEX	Ø125	1	
		160ABSOPORTFLEX	Ø160	1	
		200ABSOPORTFLEX	Ø200	1	
		250ABSOPORTFLEX	Ø250	1	
		300ABSOPORTFLEX	Ø300	1	
Комплект пластин универсальный	Для каменной кладки установка дымохода	UNIPIASTRAP1	Ø50 Ø80 Ø100 Ø125	1	
Двойная система фиксации настенный зажим	Окрашенная сталь Белый	6ABSOPORTMURO	Ø60	1	
		8ABSOPORTMURO	Ø80	1	
		10ABSOPORTMURO	Ø100	1	
		125ABSOPORTMURO	Ø125	1	
		16ABSOPORTMURO	Ø160	1	
		20ABSOPORTMURO	Ø200	1	
Регулируемый настенный зажим	Оцинкованная сталь Для установок через чердак	10ABPREG4	Ø100	1	
		125ABPREG4	Ø125	1	
Опорный кронштейн	Оцинкованная сталь	SOPORTEHOR250	Ø50-160	1	

Дымоходы для конден-сационных котлов

гибкая система

Ø50
Ø60
Ø80
Ø100
Ø110
Ø125
Ø160
Ø200
Ø250
Ø300

Дымоходы для конденсационных котлов

жесткая система

Ø50
Ø60
Ø80
Ø100
Ø110
Ø125
Ø160
Ø200
Ø250
Ø300

ГОРИЗОНТАЛЬНАЯ ДВОЙНАЯ СИСТЕМА

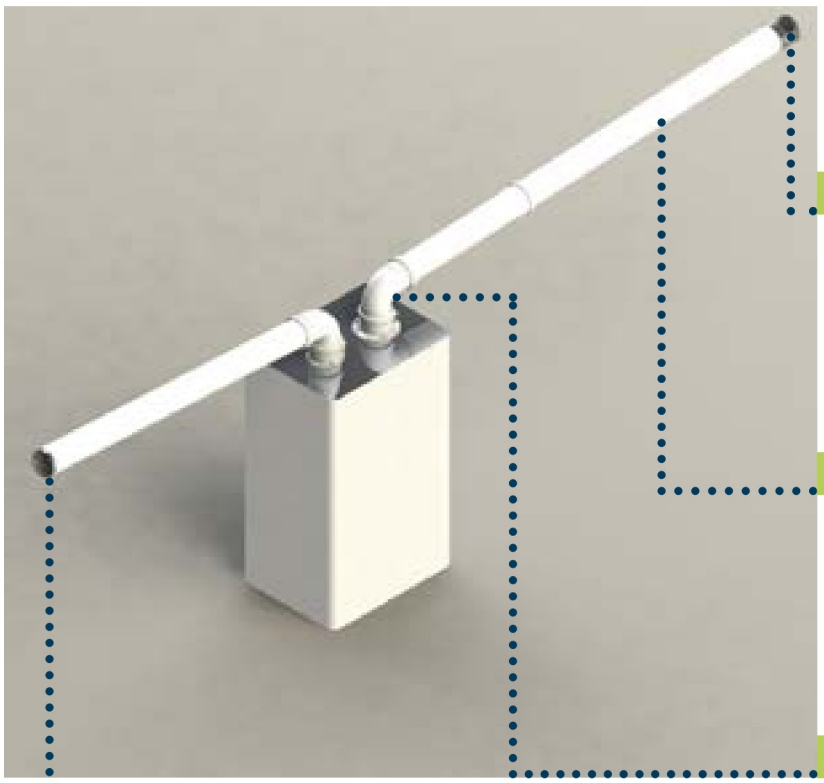



8DFH4



8-1000MH5



8-90MH5



8DFHCA4

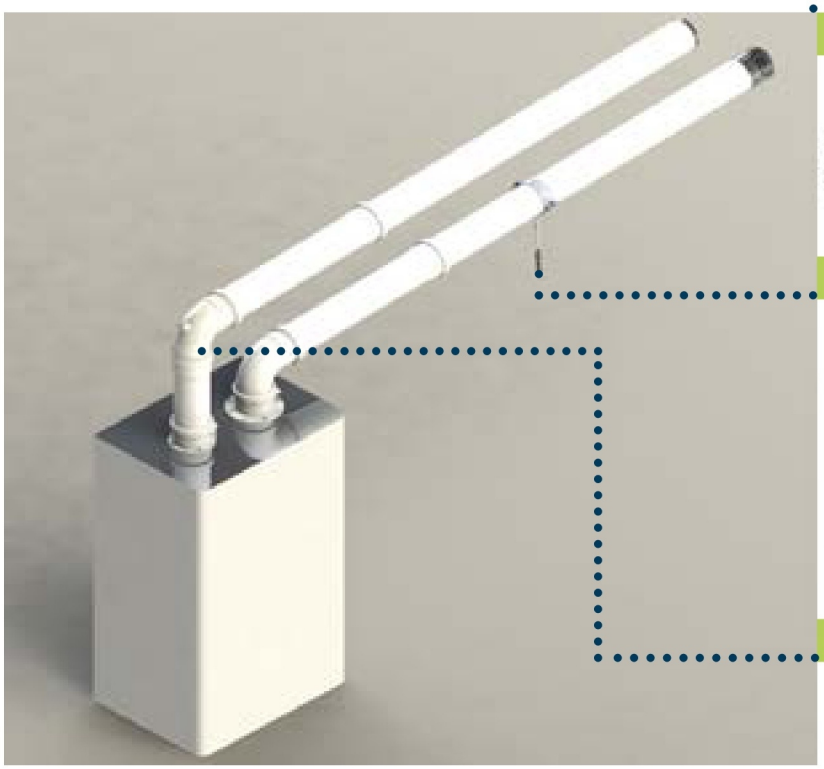



8ABPRP3



8-90TM5

ГОРИЗОНТАЛЬНАЯ РАЗДЕЛЬНАЯ СИСТЕМА

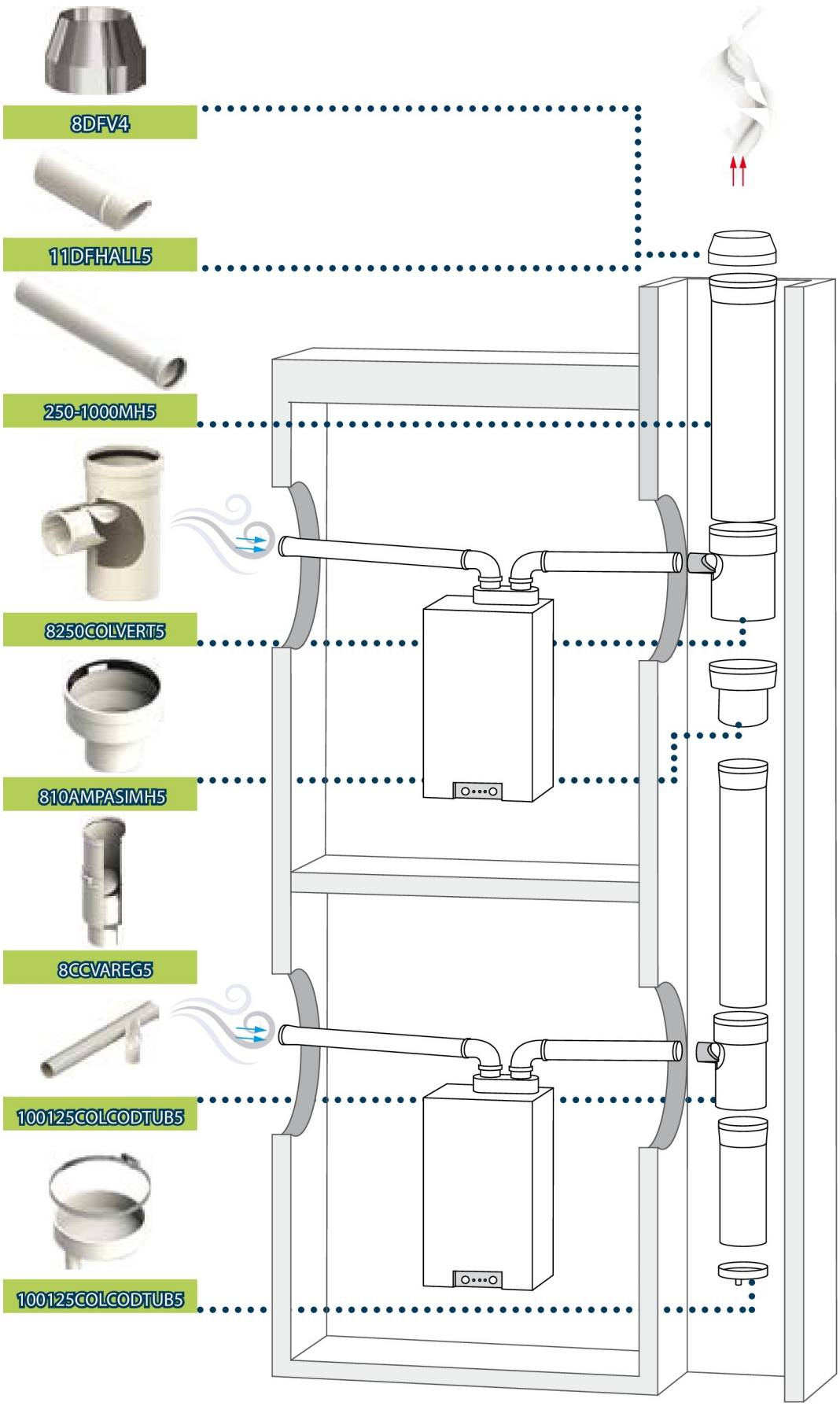

Дымоходы для конденсационных котлов

жесткая система

Ø50
Ø60
Ø80
Ø100
Ø110
Ø125
Ø160
Ø200
Ø250
Ø300

УДЛИНИТЕЛИ

Дымоходы для конденсационных котлов

жесткая система

Ø50
Ø60
Ø80
Ø100
Ø110
Ø125
Ø160
Ø200
Ø250
Ø300

НАЗВАНИЕ	ОПИСАНИЕ	АРТИКУЛ	РАЗМЕР	УПАКОВКА ШТ. В КОРОБКЕ	
Удлинитель мама/папа	Белый PP Уплотнение EPDM	5-250MH5	Ø50 - L=250	20	
		6-250MH5	Ø60 - L=250	1	
		8-250MH5-S	Ø80 - L=250	40	
		10-250MH5	Ø100 - L=250	1	
		11-250MH5	Ø110 - L=250	1	
		125-250MH5	Ø125 - L=250	1	
		160-250MH5	Ø160 - L=250	1	
		200-250MH5	Ø200 - L=250	1	
		250-370MH5	Ø250 - L=250	1	
		300-250MH5	Ø300 - L=250	1	
Удлинитель мама/папа Анти-УФ	Черный PP Уплотнение EPDM	6-250MH5NERA	Ø60 - L=250	20	
		8-250MH5NERA	Ø80 - L=250	20	
		10-250MH5NERA	Ø100 - L=250	20	
		125-250MH5NERA	Ø125 - L=250	20	
Удлинитель мама/папа	Белый PP Уплотнение EPDM	5-500MH5	Ø50 - L=500	10	
		6-500MH5	Ø60 - L=500	1	
		8-500MH5-S	Ø80 - L=500	60	
		10-500MH5	Ø100 - L=500	1	
		11-500MH5	Ø110 - L=500	1	
		125-500MH5	Ø125 - L=500	1	
		160-500MH5	Ø160 - L=500	1	
		200-500MH5	Ø200 - L=500	1	
		250-500MH5	Ø250 - L=500	1	
		300-500MH5	Ø300 - L=500	1	
Удлинитель мама/папа Анти-УФ	Черный PP Уплотнение EPDM	6-500MH5NERA	Ø60 - L=500	10	
		8-500MH5NERA	Ø80 - L=500	10	
		10-50MH5NERA	Ø100 - L=500	10	
		125-50MH5NERA	Ø125 - L=500	10	

УДЛИНИТЕЛИ

НАЗВАНИЕ	ОПИСАНИЕ	АРТИКУЛ	РАЗМЕР	УПАКОВКА ШТ. В КОРОБКЕ	
Удлинитель мама/папа	Белый PP Уплотнение EPDM	5-1000MH5	Ø50 - L=1000	10	
		6-1000MH5	Ø60 - L=1000	1	
		8-1000MH5-S	Ø80 - L=1000	60	
		10-1000MH5	Ø100 - L=1000	1	
		11-1000MH5	Ø110 - L=1000	1	
		125-1000MH5	Ø125 - L=1000	1	
		160-1000MH5	Ø160 - L=1000	1	
		200-1000MH5	Ø200 - L=1000	1	
		250-1000MH5	Ø250 - L=1000	1	
		300-1000MH5	Ø300 - L=1000	1	
Удлинитель мама/папа Анти-УФ	Черный PP Уплотнение EPDM	6-1000MH5NERA	Ø60 - L=1000	10	
		8-1000MH5NERA	Ø80 - L=1000	10	
		10-1000MH5NERA	Ø100 - L=1000	10	
		125-1000MH5NERA	Ø125 - L=1000	10	
Удлинитель мама/папа	Белый PP Уплотнение EPDM	5-2000MH5	Ø50 - L=2000	12	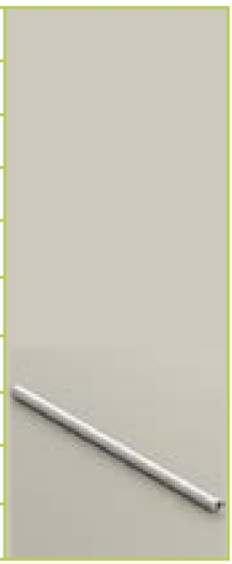
		6-2000MH5*	Ø60 - L=2000	1	
		8-2000MH5*	Ø80 - L=2000	60	
		10-2000MH5	Ø100 - L=2000	1	
		11-2000MH5	Ø110 - L=2000	1	
		125-2000MH5	Ø125 - L=2000	1	
		160-2000MH5	Ø160 - L=2000	1	
		200-2000MH5	Ø200 - L=2000	1	
		250-2000MH5	Ø250 - L=2000	1	
		300-2000MH5	Ø300 - L=2000	1	
Удлинитель мама/папа Анти-УФ	Черный PP Уплотнение EPDM	6-2000MH5NERA	Ø60 - L=2000	8	
		8-2000MH5NERA	Ø80 - L=2000	1	
		10-2000MH5NERA	Ø100 - L=2000	1	
		125-2000MH5NERA	Ø125 - L=2000	1	

Дымоходы для конденсационных котлов

жесткая система

Ø50
Ø60
Ø80
Ø100
Ø110
Ø125
Ø160
Ø200
Ø250
Ø300

КОЛЕНА

Дымоходы для конденсационных котлов

жесткая система

Ø50
Ø60
Ø80
Ø100
Ø110
Ø125
Ø160
Ø200
Ø250
Ø300

НАЗВАНИЕ	ОПИСАНИЕ	АРТИКУЛ	РАЗМЕР	УПАКОВКА ШТ. В КОРОБКЕ	
Колено 15° мама/папа	Белый PP Уплотнение EPDM	6-15MH5	Ø60	1	
		8-15MH5	Ø80	1	
Колено 30° мама/папа	Белый PP Уплотнение EPDM	6-30MH5	Ø60	1	
		8-30MH5	Ø80	1	
		10-30MH5	Ø100	1	
		125-30MH5	Ø125	1	
		160-30MH5	Ø160	1	
		200-30MH5	Ø200	1	
Колено 45° мама/папа	Белый PP Уплотнение EPDM	5-45MH5	Ø50	10	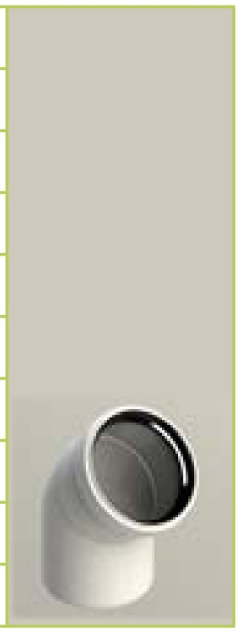
		6-45MH5	Ø60	1	
		8-45MH5	Ø80	30	
		10-45MH5	Ø100	1	
		11-45MH5	Ø110	1	
		125-45MH5	Ø125	1	
		160-45MH5	Ø160	1	
		200-45MH5	Ø200	1	
		250-45MH5	Ø250	1	
		300-45MH5	Ø300	1	
Колено 45° мама/папа Анти-УФ	Черный PP Уплотнение EPDM	6-45MH5NERA	Ø60	1	
		8-45MH5NERA	Ø80	1	
		10-45MH5NERA	Ø100	1	
		125-45MH5NERA	Ø125	1	

КОЛЕНА

НАЗВАНИЕ	ОПИСАНИЕ	АРТИКУЛ	РАЗМЕР	УПАКОВКА ШТ. В КОРОБКЕ	
Колено 90° мама/папа	Белый PP Уплотение EPDM	5-90MH5	Ø50	10	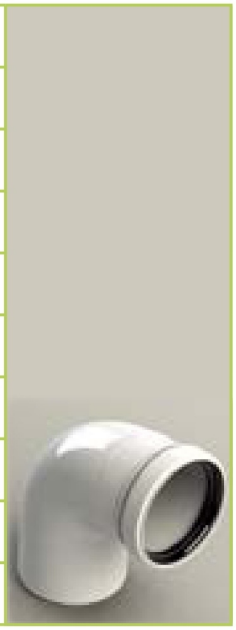
		6-90MH5	Ø60	1	
		8-90MH5	Ø80	10	
		10-90MH5	Ø100	1	
		11-90MH5	Ø110	1	
		125-90MH5	Ø125	1	
		160-90MH5	Ø160	1	
		200-90MH5	Ø200	1	
		250-90MH5	Ø250	1	
		300-90MH5	Ø300	1	
Колено 90° мама/папа Анти-УФ	Черный PP Уплотнение EPDM	6-90MH5NERA	Ø60	1	
		8-90MH5NERA	Ø80	1	
		10-90MH5NERA	Ø100	1	
		125-90MH5NERA	Ø125	1	
Колено 90° с ревизией мама/папа	Белый PP Уплотнение EPDM	6-90IV5	Ø60	1	
		8-90IV5	Ø80	1	
		10-90IV5	Ø100	1	
		11-90IV5	Ø110	1	
		125-90IV5	Ø125	1	
		160-90IV5	Ø160	1	
		200-90IV5	Ø200	1	
		250-90IV5	Ø250	1	
		300-90IV5	Ø300	1	

Дымоходы для конденсационных котлов

жесткая система

Ø50
Ø60
Ø80
Ø100
Ø110
Ø125
Ø160
Ø200
Ø250
Ø300

КОЛЕНА

Дымоходы для конденсационных котлов

жесткая система

Ø50
Ø60
Ø80
Ø100
Ø110
Ø125
Ø160
Ø200
Ø250
Ø300

НАЗВАНИЕ	ОПИСАНИЕ	АРТИКУЛ	РАЗМЕР	УПАКОВКА ШТ. В КОРОБКЕ	
Колено 90° с испытательной точкой мама/папа	Белый PP Уплотнение EPDM	6-90TM5	Ø60	1	
		8-90TM5	Ø80	1	
		10-90TM5	Ø100	1	
		11-90TM5	Ø110	1	
		125-90TM5	Ø125	1	
		160-90TM5	Ø160	1	
		200-90TM5	Ø200	1	
		250-90TM5	Ø250	1	
		300-90TM5	Ø300	1	

ВЕРТИКАЛЬНАЯ РАЗДЕЛЬНАЯ СИСТЕМА



Дымоходы для конден-сационных котлов жесткая система

Ø50
Ø60
Ø80
Ø100
Ø110
Ø125
Ø160
Ø200
Ø250
Ø300

КОНДЕНСАТООТВОДЫ

Дымоходы для конденсационных котлов

жесткая система

Ø50
Ø60
Ø80
Ø100
Ø110
Ø125
Ø160
Ø200
Ø250
Ø300

НАЗВАНИЕ	ОПИСАНИЕ	АРТИКУЛ	РАЗМЕР	УПАКОВКА ШТ. В КОРОБКЕ	
Конденсато-отводчик мама/папа	Белый PP Уплотнение EPDM	8RCMH5	Ø80	1	
Конденсато-отводчик мама/папа	Белый PP Уплотнение EPDM	6TM5	Ø60	1	
		8TM5	Ø80	1	
		10TM5	Ø100	1	
		125TM5	Ø125	1	
		160TM5	Ø160	1	
		200TM5	Ø200	1	
		250TM5	Ø250	1	
		300TM5	Ø300	1	
Патрубок с ревизией	Белый PP Уплотнение EPDM	6IV5	Ø60	1	
		8IV5	Ø80	1	
		10IV5	Ø100	1	
		11IV5	Ø110	1	
		125IV5	Ø125	1	
		160IV5	Ø160	1	
		200IV5	Ø200	1	
		250IV5	Ø250	1	
		300IV5	Ø300	1	

ТРОЙНИКИ

НАЗВАНИЕ	ОПИСАНИЕ	АРТИКУЛ	РАЗМЕР	УПАКОВКА ШТ. В КОРОБКЕ	
Тройник мама/папа	Белый PP Уплотнение EPDM	5TE5-ST	Ø50	1	
		6TE5-ST	Ø60	1	
		8TE5-ST	Ø80	1	
		10TE5-ST	Ø100	1	
		11TE5-ST	Ø110	1	
		125TE5-ST	Ø125	1	
		160TE5-ST	Ø160	1	
		200TE5-ST	Ø200	1	
		250TE5-ST	Ø250	1	
		300TE5-ST	Ø300	1	
Тройник мама/папа Анти-УФ	Черный PP Уплотнение EPDM	6TE5-STNERA	Ø60	1	
		8TE5-STNERA	Ø80	1	
		10TE5-STNERA	Ø100	1	
		125TE5-STNERA	Ø125	1	
Тройник с заглушкой для сбора конденсата	Белый PP Уплотнение EPDM	5TE5	Ø50	1	
		6TE5	Ø60	1	
		8TE5	Ø80	1	
		10TE5	Ø100	1	
		11TE5	Ø110	1	
		125TE5	Ø125	1	
		160TE5	Ø160	1	
		200TE5	Ø200	1	
		250TE5	Ø250	1	
		300TE5	Ø300	1	

Дымоходы для конденсационных котлов

жесткая система

Ø50
Ø60
Ø80
Ø100
Ø110
Ø125
Ø160
Ø200
Ø250
Ø300

ЗАГЛУШКИ

Дымоходы для конденсационных котлов жесткая система

Ø50
Ø60
Ø80
Ø100
Ø110
Ø125
Ø160
Ø200
Ø250
Ø300

НАЗВАНИЕ	ОПИСАНИЕ	АРТИКУЛ	РАЗМЕР	УПАКОВКА ШТ. В КОРОБКЕ	
Заглушка с конденсатотводом	Белый PP Уплатнение EPDM	5TAPE5	Ø50	1	
		6TAPE5	Ø60	1	
		8TAPE5	Ø80	1	
		10TAPE5	Ø100	1	
		11TAPE5	Ø110	1	
		125TAPE5	Ø125	1	
		160TAPE5	Ø160	1	
		200TAPE5	Ø200	1	
		250TAPE5	Ø250	1	
		300TAPE5	Ø300	1	
Заглушка с конденсатотводом Анти-УФ	Черный PP Уплотнение EPDM	6TAPE5NERA	Ø60	1	
		8TAPE5NERA	Ø80	1	
		10TAPE5NERA	Ø100	1	
		125TAPE5NERA	Ø125	1	
Заглушка глухая (мама)	Белый PP Уплотнение EPDM	6TAPPOC5	Ø60	1	
		8TAPPOC5	Ø80	1	
		10TAPPOC5	Ø100	1	
		125TAPPOC5	Ø125	1	
		160TAPPOC5	Ø160	1	
		200TAPPOC5	Ø200	1	

ГОРИЗОНТАЛЬНЫЕ ДЫМОХОДЫ

НАЗВАНИЕ	ОПИСАНИЕ	АРТИКУЛ	РАЗМЕР	УПАКОВКА ШТ. В КОРОБКЕ	
Горизонтальный дымоход забора воздуха	Белый PP мама/папа	5DFH4	Ø50	1	
		6TDFASPH45	Ø60	1	
		8TDFASPH45	Ø80	1	
		10TDFASPH45	Ø100	1	
		125TDFH45	Ø125	1	
Горизонтальный дымоход **Выход дымовых газов**	Белый PP мама/папа	5DFH4	Ø50	1	
		6TDFH45	Ø60	1	
		8TDFH45	Ø80	1	
		10TDFH45	Ø100	1	
		125TDFH45	Ø125	1	

Дымоходы для конденсационных котлов

жесткая система

Ø50
Ø60
Ø80
Ø100
Ø110
Ø125
Ø160
Ø200
Ø250
Ø300

НАКОНЕЧНИКИ

Дымоходы для конденсационных котлов

жесткая система

Ø50
Ø60
Ø80
Ø100
Ø110
Ø125
Ø160
Ø200
Ø250
Ø300

НАЗВАНИЕ	ОПИСАНИЕ	АРТИКУЛ	РАЗМЕР	УПАКОВКА ШТ. В КОРОБКЕ	
Горизонтальная сетка	AISI 304 нержавеющая сталь	6DFHCA4	Ø60	SFUSA	
		8DFHCA4	Ø80	SFUSA	
Горизонтальная сетка	Серый полипропилен	8DFH7	Ø80	10	
Горизонтальная сетка	AISI 304 нержавеющая сталь	6DFHTA4	Ø60	10	
		8DFHTA4	Ø80	10	
		10DFHTA4	Ø100	10	
Горизонтальная сетка Выход дымовых газов	AISI 304 нержавеющая сталь	6DFH4	Ø60	10	
		8DFH4	Ø80	10	
		10DFH4	Ø100	10	
Горизонтальная сетка Выход дымовых газов	Черный полипропилен	6DFH5	Ø60	10	
Горизонтальная сетка Выход дымовых газов	Черный полипропилен	8DFH47-C	Ø80	10	

НАКОНЕЧНИКИ

НАЗВАНИЕ	ОПИСАНИЕ	АРТИКУЛ	РАЗМЕР	УПАКОВКА ШТ. В КОРОБКЕ	
Горизонтальная сетка с фланцем (всасывание)	AISI 304 нержавеющая сталь	B0B.009.000089	Ø50	1	
Горизонтальная сетка с фланцем (выход дымовых газов)	AISI 304 нержавеющая сталь	B0B.009.000090	Ø50	1	
Сетка Анти-УФ для защиты от проникновения под углом 30°	Черный PP	6DFHALL5	Ø60	1	
		8DFHALL5	Ø80	1	
		10DFHALL5	Ø100	1	
Сетка для защиты от проникновения под углом 30°	Белый PP	11DFHALL5	Ø110	1	
		125DFHALL5	Ø125	1	
Зонт	AISI 304 нержавеющая сталь	6DFV4	Ø60	10	
		8DFV4	Ø80	10	
		10DFV4	Ø100	10	
		125DFV4	Ø125	1	
Регулируемая сетка Выход дымовых газов	Черный PP	6DFORIENT5	Ø60	1	
		8DFORIENT5	Ø80	1	

Дымоходы для конденсационных котлов жесткая система

Ø50
Ø60
Ø80
Ø100
Ø110
Ø125
Ø160
Ø200
Ø250
Ø300

ВЕРТИКАЛЬНЫЕ ДЫМОХОДЫ

Дымоходы для конденсационных котлов

жесткая система

Ø50
Ø60
Ø80
Ø100
Ø110
Ø125
Ø160
Ø200
Ø250
Ø300

НАЗВАНИЕ	ОПИСАНИЕ	АРТИКУЛ	РАЗМЕР	УПАКОВКА ШТ. В КОРОБКЕ	
Вертикальный дымоход	Черный PP Анти-УФ	8ST58 + 58AMPMH5*	Ø50	1	
		8ST58 + 68AMPMH5*	Ø60	1	
		8ST58	Ø80	1	
		8ST58-R**	Ø80	1	
		10ST58	Ø100	1	
		125ST58	Ø125	1	

* Для Ø50 и Ø60 устанавливают Ø80 с переходником Ø50 (58AMPMH5) или переходником Ø60 (68AMPMH5)
** 8ST58-R: терракотово-красный/красно-кирпичный цвет

Вертикальный терминал с плоской пластиной для жестких труб	Черный PP Анти-УФ	5COPPO5	Ø50	1	
		6COPPO5	Ø60	1	
		8COPPO5	Ø80	1	
		10COPPO5	Ø100	1	
		125COPPO5	Ø125	1	
Зонт	Черный PP	8DFV58	Ø80	1	
	Терракотовый PP	8DFV58-R	Ø80	1	

ПЕРЕХОДНИКИ

НАЗВАНИЕ	ОПИСАНИЕ	АРТИКУЛ	РАЗМЕР	УПАКОВКА ШТ. В КОРОБКЕ	
Переходник мама/папа от Ø50 до Ø300	Белый PP Уплотнение EPDM	56AMPMH5	**M | F** Ø50 / 60	1	
		65REDMH5	Ø60 / 50	1	
		85REDMH5	Ø80 / 50	1	
		86REDMH5	Ø80 / 60	1	
		58AMPMH5	Ø50 / 80	1	
		68AMPMH5	Ø60 / 80	1	
		811AMPMH5	Ø80 / 110	1	
		1011AMPMH5	Ø100 / 110	1	
		10125AMPMH5	Ø100 / 125	1	
		810AMPMH5	Ø80 / 100	1	
		1110REDMH5	Ø110 / 100	1	
		1080REDMH5	Ø100 / 80	1	
		12510REDMH5	Ø125 / 100	1	
		8125AMPMH5	Ø80 / 125	1	
		11125AMPMH5	Ø110 / 125	1	
		13125REDMH5	Ø130 /125	1	
		125160AMPMH5	Ø125 / 160	1	
		150160AMPMH5	Ø150 / 160	1	
		160125REDMH5	Ø160 / 125	1	
		200160REDMH5	Ø200 / 160	1	
		200250AMPMH5	Ø200 / 250	1	
		250200REDMH5	Ø250 / 200	1	
		250300AMPMH5	Ø250 / 300	1	

Дымоходы для конденсационных котлов

жесткая система

Ø50
Ø60
Ø80
Ø100
Ø110
Ø125
Ø160
Ø200
Ø250
Ø300

Дымоходы для конденсационных котлов

жесткая система

Ø50
Ø60
Ø80
Ø100
Ø110
Ø125
Ø160
Ø200
Ø250
Ø300

СИФОНЫ

НАЗВАНИЕ	ОПИСАНИЕ	АРТИКУЛ	РАЗМЕР	УПАКОВКА ШТ. В КОРОБКЕ	
Сифон для вертикальной и горизонтальной установки	Прозрачный PP Уплотнение EPDM сливной шланг (L=175-390 мм)	SIFONGR5	225 mm	1	
Сифон для вертикальной установки	Прозрачный PP Уплотнение EPDM сливной шланг (L=175-390 мм)	SIFONPICV5	160 mm	1	
		SIFONMEDV5	195 mm	1	
		SIFONV5	205 mm	1	
Сифон для вертикальной установки (ОЧЕНЬ БОЛЬШОЙ)	Прозрачный PP Уплотнение EPDM сливной шланг (L=175-390 мм)	SIFONXL5	348 mm	1	

АКСЕССУАРЫ

НАЗВАНИЕ	ОПИСАНИЕ	АРТИКУЛ	РАЗМЕР	УПАКОВКА ШТ. В КОРОБКЕ	
Уплотнительная манжета)кровельный проход)	Алюминий, резина и нейлон	TEJA*	Ø60-125	1	
		TEJA-R**	Ø60-125	1	

*TEJA: черный цвет
**TEJA-R: красный цвет / цвет красного кирпича

АКСЕССУАРЫ

НАЗВАНИЕ	ОПИСАНИЕ	АРТИКУЛ	РАЗМЕР	УПАКОВКА ШТ. В КОРОБКЕ	
Уплотнительная манжета (кровельный проход) от Ø60 до Ø125 плоский	Нейлон	TEJAPLANA*	Ø60-125	1	
		TEJAPLANA-R**	Ø60-125	1	

*TEJA PLANA: черный цвет **TEJA PLANAR: цвет красного кирпича

Компенсатор	Белый PP мама/мама	6MTT5	Ø60/ L=180	1	
		8MTT5	Ø80/ L=220	1	
Распорка (центратор) для жестких труб	Черный нейлон рекомедуемая установка 1ш на метр	5CENTFLEX	Ø50	4	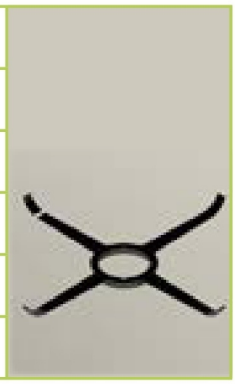
		6CENTRIG	Ø60	5	
		8CENTRIG	Ø80	5	
		10CENTRIG	Ø100	5	
		125CENTFLEX	Ø125	5	
		GRANCENTFLEX	Ø160-300	1	
Настенный зажим (хомут)	Сталь окрашенная белая	5ABPRP3	Ø50	1	
		6ABPRP3	Ø60	1	
		8ABPRP3	Ø80	1	
		10ABPRP3	Ø100	1	
		11ABPRP3	Ø110	1	
		125ABPRP3	Ø125	1	
		160ABPRP3	Ø160	1	
		200ABPRP3	Ø200	1	
		250ABPRP3	Ø250	1	
		300ABPRP3	Ø300	1	
Настенный зажим (хомут) с двойной системой фиксации	Сталь окрашенная белая	6ABSOPORTMURO	Ø60	1	
		8ABSOPORTMURO	Ø80	1	
		10ABSOPORTMURO	Ø100	1	
		125ABSOPORTMURO	Ø125	1	
		16ABSOPORTMURO	Ø160	1	
		20ABSOPORTMURO	Ø200	1	

Дымоходы для конденсационных котлов

Ø50
Ø60
Ø80
Ø100
Ø110
Ø125
Ø160
Ø200
Ø250
Ø300

ПРИНАДЛЕЖНОСТИ ДЛЯ ДЫМОХОДОВ

Дымоходы для конден-сационных котлов

Ø50
Ø60
Ø80
Ø100
Ø110
Ø125
Ø160
Ø200
Ø250
Ø300

НАЗВАНИЕ	ОПИСАНИЕ	АРТИКУЛ	РАЗМЕР	УПАКОВКА ШТ. В КОРОБКЕ	
Настенный зажим регулируемый	Оцинкованная сталь Для установок через чердак	10ABPREG4	Ø100	1	
		125ABPREG4	Ø125	1	
Опорный кронштейн горизонталь-ный	Оцинкованная сталь	SOPORTEHOR250	Ø50-160	1	
Зажим запирающий	Оцинкованная сталь	5ABSOPORTFLEX	Ø50	1	
		6ABSOPORTFLEX	Ø60	1	
		8ABSOPORTFLEX	Ø80	1	
		10ABSOPORTFLEX	Ø100	1	
		125ABSOPORTFLEX	Ø125	1	
		160ABSOPORTFLEX	Ø160	1	
		200ABSOPORTFLEX	Ø200	1	
		250ABSOPORTFLEX	Ø250	1	
		300ABSOPORTFLEX	Ø300	1	
Фланец наружный	Резина*	5PL6	Ø50	10	
		6PL6	Ø60	10	
		8PL6	Ø80	10	
		10PL6	Ø100	10	
		125PL6**	Ø125	10	
Фланец внутренний	полиэтилен или резина белый цвет	6PL6*	Ø60	10	
		8PL6-INT*	Ø80	10	
		10PL6-INT**	Ø100	10	
		125PL6-INT**	Ø125	10	

*Доступно в других цветах: белый, черный, серый.
** 125PL6 из силикона

* 6PL6 и 8PL6-INT из белой резины
** 10PL6-INT и 125PL6-INT из белого полиэтилена

ПРИНАДЛЕЖНОСТИ ДЛЯ ДЫМОХОДОВ

НАЗВАНИЕ	ОПИСАНИЕ	АРТИКУЛ	РАЗМЕР	УПАКОВКА ШТ. В КОРОБКЕ	
Тюбик смазка (Жир)	Без хлоридов	LUBRIFI5	30 ml	10	
		LUBRIFIBIG5	250 ml	50	
Саше смазка (Жир)	Без хлоридов	LUBRIMONO	2,5 ml	25	

Дымоходы для конден-сационных котлов

каскадная котельная система

Ø125
Ø160
Ø200
Ø250
Ø300

КАСКАДНАЯ СИСТЕМА КОТЛОВ

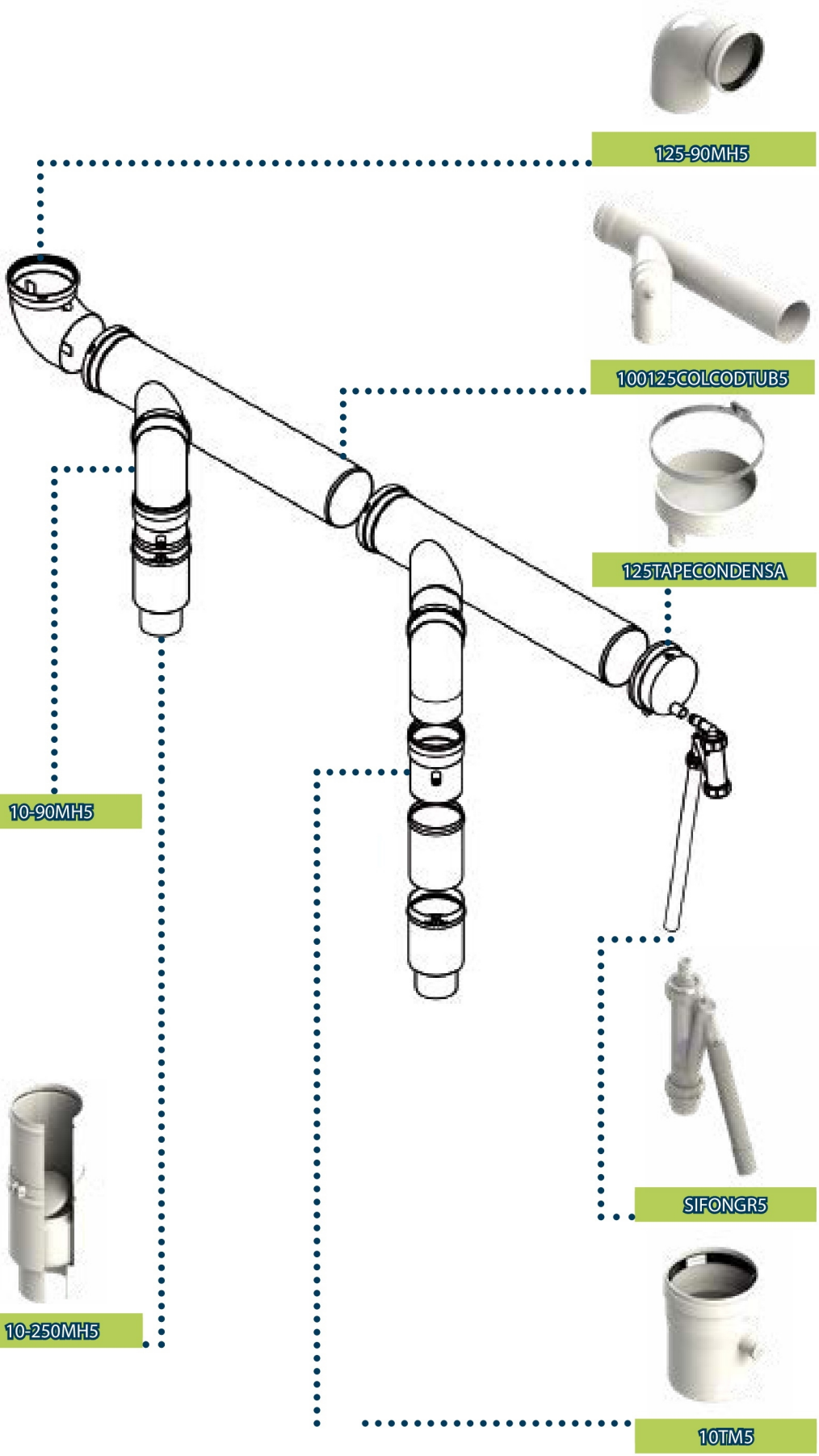

КАСКАДНАЯ СИСТЕМА КОТЛОВ

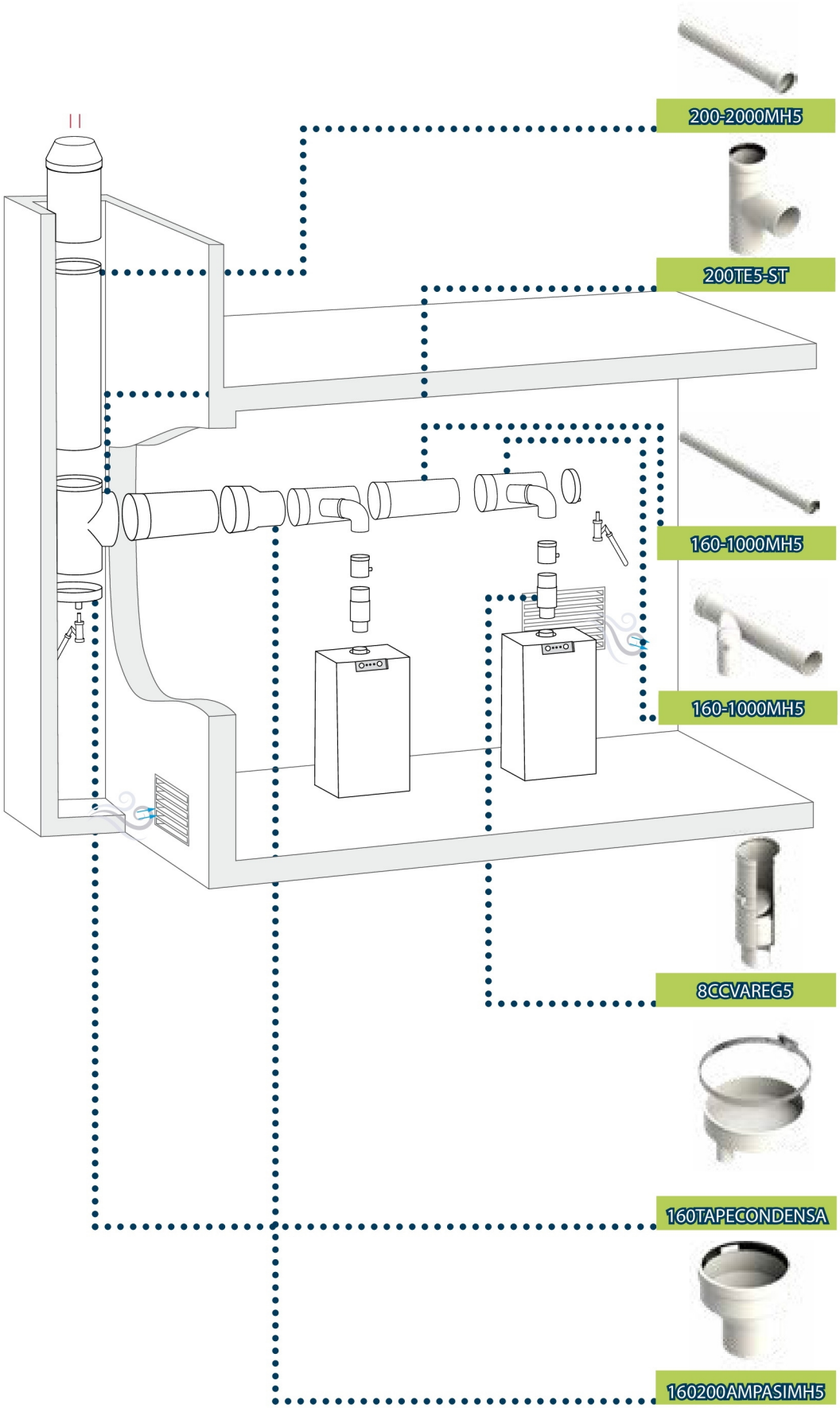

Дымоходы для конден-сационных котлов

каскадная котельная система

Ø125
Ø160
Ø200
Ø250
Ø300

ТРОЙНИКИ

Дымоходы для конден-сационных котлов

каскадная котельная система

Ø125
Ø160
Ø200
Ø250
Ø300

НАЗВАНИЕ	ОПИСАНИЕ	АРТИКУЛ	РАЗМЕР	УПАКОВКА ШТ. В КОРОБКЕ	
коллектор с коленом 90° Горизонталь-ный монтаж	папа/мама Белый PP EPDM пероксид	100125COLCODTUB5	Ø100/125	1	
		100160COLCODTUB5	Ø100/160	1	
		100200COLCODTUB5	Ø100/200	1	
		100250COLCODTUB5	Ø100/250	1	
		100300COLCODTUB5	Ø100/300	1	
		160250COLCODTUB5	Ø160/250	1	
		160300COLCODTUB5	Ø160/300	1	
коллектор с коленом 90° Вертикальный монтаж	папа/мама Белый PP EPDM пероксид	68COLVERT5	Ø60/80	1	
		610COLVERT5	Ø60/100	1	
		6125COLVERT5	Ø60/125	1	
		810COLVERT5	Ø80/100	1	
		811COLVERT5	Ø80/110	1	
		8125COLVERT5	Ø80/125	1	
		8160COLVERT5	Ø80/160	1	
		8200COLVERT5	Ø80/200	1	
		8250COLVERT5	Ø80/250	1	
		8300COLVERT5	Ø80/300	1	
		10125COLVERT5	Ø100/125	1	
		10160COLVERT5	Ø100/160	1	
		10200COLVERT5	Ø100/200	1	

ПЕРЕХОДНИКИ

НАЗВАНИЕ	ОПИСАНИЕ	АРТИКУЛ	РАЗМЕР	УПАКОВКА ШТ. В КОРОБКЕ	
Ассиметричный усилитель горизонтльный монтаж	папа/мама Белый PP Пероксид EPDM	68AMPASIMH5	60 / 80	1	
		810AMPASIMH5	80 / 100	1	
		811AMPASIMH5	80 / 110	1	
		10125AMPASIMH5	100 / 125	1	
		125160AMPASIMH5	125 / 160	1	
		160200AMPASIMH5	160 / 200	1	

ОБРАТНЫЕ КЛАПАНЫ

НАЗВАНИЕ	ОПИСАНИЕ	АРТИКУЛ	РАЗМЕР	УПАКОВКА ШТ. В КОРОБКЕ	
Телескопический обратный клапан вертикальный монтаж	папа/мама Белый PP Пероксид EPDM	8CCVAREG5	Ø80/100	1	
		10CCVAREG5	Ø100/100	1	
Обратный клапан вертикальный и горизонтальный монтаж	папа/мама Белый PP Пероксид EPDM	8VALVULAHOR5	Ø80	1	
Сливная пробка с металлическим ремешком	мама EPDM Пероксид	125TAPECONDENSA	Ø125	1	
		160TAPECONDENSA	Ø160	1	
		200TAPECONDENSA	Ø200	1	
		250TAPECONDENSA	Ø250	1	
		300TAPECONDENSA	Ø300	1	

Дымоходы для конденсационных котлов

каскадная котельная система

Ø125
Ø160
Ø200
Ø250
Ø300

УСТАНОВКИ C15 И C53 ДЛЯ ЖЕСТКИХ И ГИБКИХ ТРУБ

Дымоходы для конден-сационных котлов

фитинги для установок C15 и C53

Ø50

НАЗВАНИЕ	ОПИСАНИЕ	АРТИКУЛ	РАЗМЕР	УПАКОВКА ШТ. В КОРОБКЕ	
Крышка дымохода на 5 выходов нержавеющая сталь AISI 430	C15/ C53 ЭЛЬЗАС	CHIMTOPC15-ALSA	Ø50	1	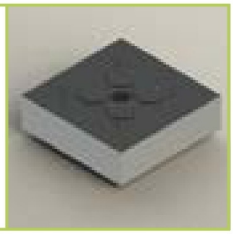
Крышка дымохода на 6 выходов нержавеющая сталь AISI 430	C15/C53 ШУНТ	CHIM-TOPC15-SHUNT	Ø50	1	
Крышка дымохода на 7 выходов нержавеющая сталь AISI 430	C15/C53 ШУНТ СМЕШАН-НЫЙ	CHIMTOPC15-SMIX	Ø50	1	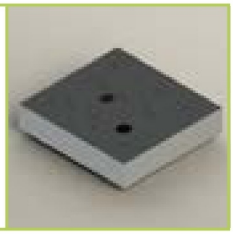
Вертикальный терминал для жесткой системы Черный PP Анти-УФ	C15/C53	5TERMRIGC15	Ø50	1	
Вертикальный терминал для гибкой системы Черный PP Анти-УФ	C15/C53	5TERMFLEXC15	Ø50	1	
Колено 90° с опорой переход от жесткой трубы Ø60 до гибкой трубы Ø50	Белый PP Пероксид EPDM	65CODOSOPORTE5	Ø60-Ø50	1	
Адаптер переходник от Ø60 гибкой трубы до Ø50 жесткой трубы	Белый PP Пероксид EPDM	65REDFLEXMH5	Ø60-Ø50	1	

СОЕДИНЕНИЕ ДЛЯ ТЕПЛОВОГО РАСШИРЕНИЯ И РЕКУПЕРАЦИИ ТРУБ

- ✔ *Позволяет соединить концы отрезанных частей трубы.*





- ✔ *Антирасширительный шов*
- ✔ *Ручная система блокировки*
- ✔ *Индикатор выхода дыма со стрелкой прямо на куске*





- ✔ *Уплотнение Edpm не контактирует с конденсатом*

Дымоходы для конденсационных котлов

односте-нные изоли-рованные трубы

Ø80/100
Ø100/125

ОДНОСТЕННЫЕ ИЗОЛИРОВАННЫЕ ТРУБЫ

ДОСТУПНЫЕ ЦВЕТА:

БЕЛЫЙ	КАШТАН	МЕДЬ
		

ДОСТУПНО В ДИАМЕТРАХ:
80/100 - 100/125

- Система с воздушной изоляцией трубы
- Класс давления H1/H1
- Подходит для горизонтальной и вертикальной установки
- Для внутренней и наружной установки
- Быстрая и простая установка





УДЛИНИТЕЛИ

НАЗВАНИЕ	ОПИСАНИЕ	АРТИКУЛ	РАЗМЕР	УПАКОВКА ШТ. В КОРОБКЕ	
Удлинитель папа/мама Внтренняя труба: PP Пероксид EPDM Внешняя труба: электроцинк покрытие уплотнение из этилен-пропиленового каучука	Белый	810-250MHP15	Ø80/100 - L= 250	1	
		810-500MHP15	Ø80/100 - L=500	1	
		810-1000MHP15	Ø80/100 - L=1000	1	
		810-2000MHP15	Ø80/100 - L=2000	1	
	Каштан	810-250MHP15-BR	Ø80/100 - L= 250	1	
		810-500MHP15-BR	Ø80/100 - L=500	1	
		810-1000MHP15-BR	Ø80/100 - L=1000	1	
		810-2000MHP15-BR	Ø80/100 - L=2000	1	
	Медь	810-250MHP15-RA	Ø80/100 - L= 250	1	
		810-500MHP15-RA	Ø80/100 - L=500	1	
		810-1000MHP15-RA	Ø80/100 - L=1000	1	
		810-2000MHP15-RA	Ø80/100 - L=2000	1	

КОЛЕНА

НАЗВАНИЕ	ОПИСАНИЕ	АРТИКУЛ	РАЗМЕР	УПАКОВКА ШТ. В КОРОБКЕ	
Колено 90 ° папа/мама Внутренняя труба: PP Внешняя труба: сталь с электроцен-ковым покрытием Внутренняя труба: пероксид EPDM	Белый	810-90MHP15	Ø80/100	1	
	Каштан	810-90MHP15-BR	Ø80/100	1	
	Медь	810-90MHP15-RA	Ø80/100	1	

Дымоходы для конден-сационных котлов

одностенные изоли-рованные трубы

Ø80/100
Ø100/125

Дымоходы для конден-сационных котлов

одностенные изоли-рованные трубы

Ø80/100
Ø100/125

КОЛЕНА

НАЗВАНИЕ	ОПИСАНИЕ	АРТИКУЛ	РАЗМЕР	УПАКОВКА ШТ. В КОРОБКЕ	
Колено 45° папа/мама Внутренняя труба: PP Внешняя труба:сталь с электро-цинковым покрытием Внутренняя труба: Пероксид EPDM Внешняя труба: уплотнение из этилен-пропиленового каучука	Белый	810-45MHP15	Ø80/100	1	
	Каштан	810-45MHP15-BR	Ø80/100	1	
	Медь	810-45MHP15-RA	Ø80/100	1	

ТРОЙНИКИ

НАЗВАНИЕ	ОПИСАНИЕ	АРТИКУЛ	РАЗМЕР	УПАКОВКА ШТ. В КОРОБКЕ	
Тройник с заглушкой папа/мама Внутренняя Трубв: PP Внешняя труба: сталь с электро-цинковым покрытием Внутренняя труба: Пероксид EPDM Внешняя труба: уплотнение из этилен-пропиленового каучука	Белый	810TEP15	Ø80/100	1	
	Каштан	810TEP15-BR	Ø80/100	1	
	Медь	810TEP15-RA	Ø80/100	1	

ВЕРТИКАЛЬНЫЕ ТЕРМИНАЛЫ

НАЗВАНИЕ	ОПИСАНИЕ	АРТИКУЛ	РАЗМЕР		
Терминал вертикальный Анти УФ	Внутренняя труба: PP Внешняя труба: алюминий с черным покрытием	810ST45	Ø80/100		

АКСЕССУАРЫ

НАЗВАНИЕ	ОПИСЕНИЕ	АРТИКУЛ	РАЗМЕР	УПАКОВКА ШТ. В КОРОБКЕ	
Потолочно-проходной узел От Ø60 до Ø125	Нейлон Анти УФ	TEJAPLANA*	Ø60-125	1	
		TEJAPLANA-R**	Ø60-125	1	

*TEJAPLANA: черный цвет **TEJAPLANA-R: терракотово-красный цвет

Потолочно-проходной узел наклонный От Ø60 до Ø125	алюминий, резина и нейлон	TEJA*	Ø60-125	1	
		TEJA-R**	Ø60-125	1	

*TEJA: черный цвет **TEJA-R: терракотово-красный цвет

Переходник От Ø80/100 до Ø80 Внутренняя труба: PP Внешняя труба: с алюминиевым покрытием Внутренняя труба: уплотнение пероксида EPDM Внешняя труба: EPDM	Белый	810ADAP15	Ø80/100 - Ø80	1	
	Каштан	810ADAP15-BR	Ø80/100 - Ø80	1	
	Медь	810ADAP15-RA	Ø80/100 - Ø80	1	

Дымоходы для конденсационных котлов

одностенные изолированные трубы

Ø80/100
Ø100/125

АКСЕССУАРЫ

НАЗВАНИЕ	ОПИСАНИЕ	АРТИКУЛ	РАЗМЕР	УПАКОВКА ШТ. В КОРОБКЕ	
Переходник с Ø80 до Ø80/100 папа/мама Внутренняя труба: PP Внешняя труба: с алюминиевым покрытием Внутренняя труба: Пероксид уплотнение из этилен-пропиле-нового каучука Внешняя труба: EPDM	Белый	1080ADAP15	Ø80 - Ø80/100	1	
Настенный зажим (хомут) Окрашенная сталь	Белый	10ABPRP3	Ø100	1	
	Каштан	10ABPRP3-BR	Ø100	1	
	Медь	10ABPRP3-RA	Ø100	1	

УДЛИНИТЕЛИ

НАЗВАНИЕ	ОПИСАНИЕ	АРТИКУЛ	РАЗМЕР	УПАКОВКА ШТ. В КОРОБКЕ	
Удлинитель папа/мама Внутренняя труба: PP Внешняя труба: сталь с электроцинковым покрытием Внутренняя труба: Пероксид EPDM Внешняя труба: уплотнение из этилен-пропиленового каучука	Белый	10125-250MHP15	Ø100/125 - L= 250	1	
		10125-500MHP15	Ø100/125 - L=500	1	
		10125-1000MHP15	Ø100/1 - L=1000	1	
		10125-2000MHP15	Ø100/125 - L=2000	1	
	Каштан	10125-250MHP15-BR	Ø100/125 - L= 250	1	
		10125-500MHP15-BR	Ø100/125 - L=500	1	
		10125-1000MHP15-BR	Ø100/125 - L=1000	1	
		10125-2000MHP15-BR	Ø100/125 - L=2000	1	
	Медь	10125-250MHP15-RA	Ø100/125 - L= 250	1	
		10125-500MHP15-RA	Ø100/125 - L=500	1	
		10125-1000MHP15-RA	Ø100/1 - L=1000	1	
		10125-2000MHP15-RA	Ø100/125 - L=2000	1	

КОЛЕНА

НАЗВАНИЕ	ОПИСАНИЕ	АРТИКУЛ	РАЗМЕР	УПАКОВКА ШТ. В КОРОБКЕ	
Колено 90° Внутренняя труба: PP Внешняя труба: сталь с электроценковым покрытием Внутренняя труба: Пероксид EPDM Внешняя труба: уплотнение из этилен-пропиленового каучука	Белый	10125-90MHP15	Ø100/125	1	
	Каштан	10125-90MHP15-BR	Ø100/125	1	
	Медь	10125-90MHP15-RA	Ø100/125	1	

Дымоходы для конденсационных котлов

одностенные изолированные трубы

Ø80/100
Ø100/125

Дымоходы для конденсационных котлов

одностенные изолированные трубы

Ø80/100
Ø100/125

КОЛЕНА

НАЗВАНИЕ	ОПИСАНИЕ	АРТИКУЛ	РАЗМЕР	УПАКОВКА ШТ. В КОРОБКЕ	
Колено 45° папа/мама Внутренняя труба: PP Внешняя труба: сталь с электроцинковым покрытием Внутренняя труба: Пероксид Внешняя труба: уплотнение из этилен-пропиленового каучука	Белый	10125-45MHP15	Ø100/125	1	
	Каштан	10125-45MHP15-BR	Ø100/125	1	
	Медь	10125-45MHP15-RA	Ø100/125	1	

ТРОЙНИКИ

НАЗВАНИЕ	ОПИСАНИЕ	АРТИКУЛ	РАЗМЕР	УПАКОВКА ШТ. В КОРОБКЕ	
Тройник с заглушкой папа/мама Внутренняя труба: PP Внешняя труба: сталь с электроцинковым покрытием Внутренняя труба: Пероксид EPDM Внешняя труба: уплотнение из этилен-пропиленового каучука	Белый	10125TEP15	Ø100/125	1	
	Каштан	10125TEP15-BR	Ø100/125	1	
	Медь	10125TEP15-RA	Ø100/125	1	

ВЕРТИКАЛЬНЫЕ ТЕРМИНАЛЫ

НАЗВАНИЕ	ОПИСАНИЕ	АРТИКУЛ	РАЗМЕР	УПАКОВКА ШТ. В КОРОБКЕ	
Терминал вертикальный Анти УФ	Внутренняя труба: PP Внешняя труба: алюминий с черным покрытием	10125ST45	Ø100/125	1	

АКСЕССУАРЫ

НАЗВАНИЕ	ОПИСАНИЕ	АРТИКУЛ	РАЗМЕР	УПАКОВКА ШТ. В КОРОБКЕ	
Потолочно-проходной узел от Ø60 до Ø125	Нейлон Анти УФ	TEJAPLANA*	Ø60-125	1	
		TEJAPLANA-R**	Ø60-125	1	

*TEJAPLANA: черный цвет **TEJAPLANA-R: терракотово-красный цвет

Потолочно-проходной узел наклонный от Ø60 до Ø125	алюминий, резина и нейлон	TEJA*	Ø60-125	1	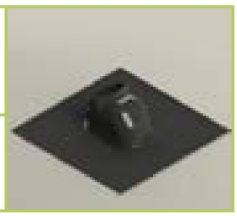
		TEJA-R**	Ø60-125	1	

*TEJA: черный цвет **TEJA-R: терракотово-красный

Переходник от Ø80/100 до Ø80 папа/мама Внутренняя труба: PP Внешняя труба: с алюминиевым покрытием Внутренняя труба: уплотнение пероксида EPDM Внешняя труба: ЭПД	Белый	10125-45MHP15	Ø100/125 - Ø100	1	
	Каштан	10125ADAP15-BR	Ø100/125- Ø100	1	
	Медь	10125ADAP15-RA	Ø100/125- Ø100	1	

Дымоходы для конденсационных котлов

одностенные изолированные трубы

Ø80/100
Ø100/125

АКСЕССУАРЫ

Дымоходы для конден-сационных котлов

одностенные изоли-рованные трубы

Ø80/100
Ø100/125

НАЗВАНИЕ	ОПИСАНИЕ	АРТИКУЛ	РАЗМЕР	УПАКОВКА ШТ. В КОРОБКЕ	
Переходник от Ø100 до Ø100/125 папа/мама **Внутренняя труба: PP** **Внешняя труба: с алюминиевым покрытием** **Внутренняя труба: Пероксид уплотнение из этилен-пропиленового каучука** **Внешняя труба: EPDM**	Белый	12510ADAP15	Ø100 Ø100/125	1	
	Каштан	12510ADAP15_ BR	Ø100 Ø100/125	1	
	Медь	12510ADAP15_ RA	Ø100 Ø100/125	1	
Настенный зажим (хомут) Окрашенная сталь	Белый	125ABPRP3	Ø125	1	
	Каштан	125ABPRP3-BR	Ø125	1	
	Медь	125ABPRP3-RA	Ø125	1	

КОАКСИАЛЬНАЯ СИСТЕМА

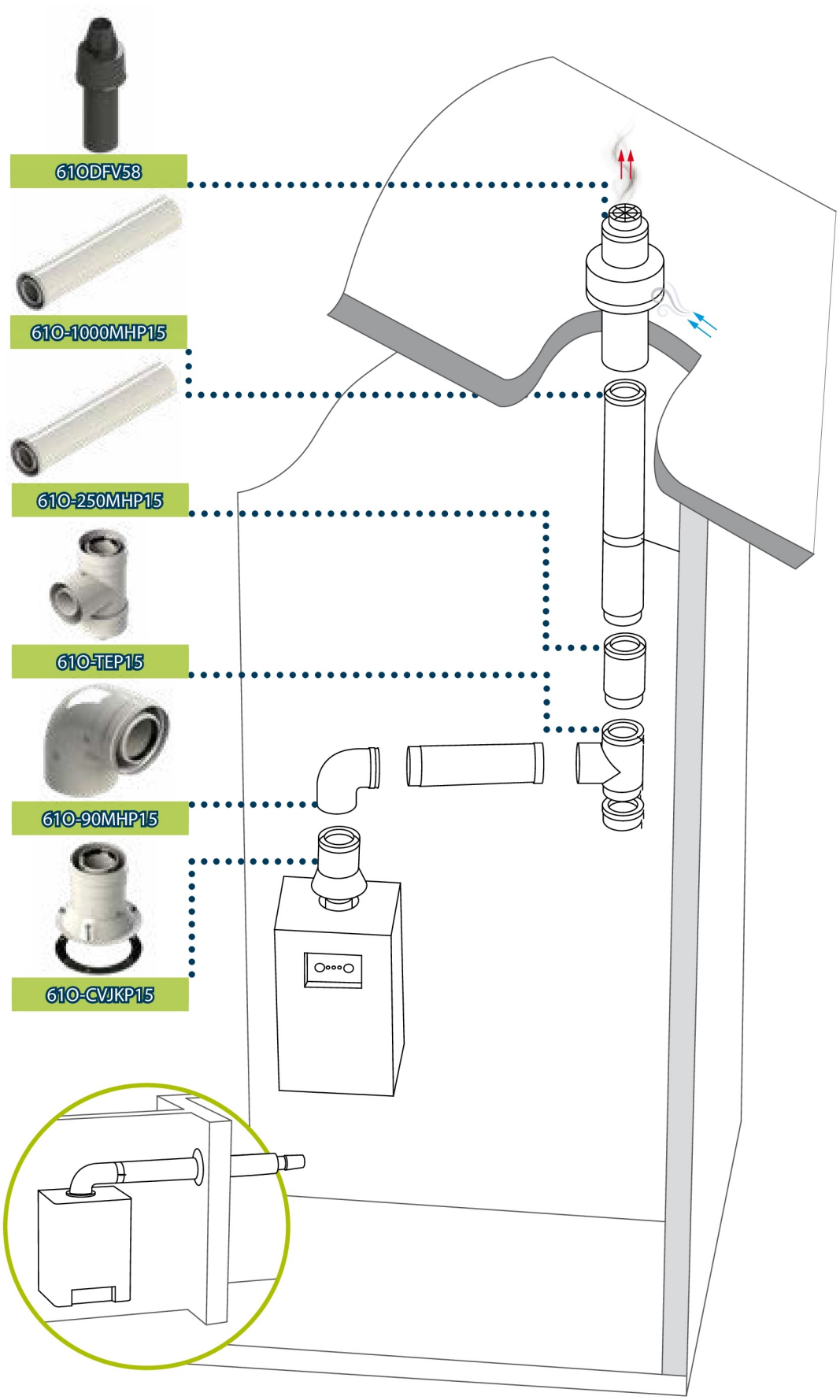

Дымоходы для конденсационных котлов

коаксиальная система

с электро-цинковым покрытием

Ø60/100
Ø80/110
Ø80/125
Ø100/150

Дымоходы для конденсационных котлов

коаксиальная система

с электро-цинковым покрытием

Ø60/100
Ø80/110
Ø80/125
Ø100/150

КОАКСИАЛЬНАЯ СИСТЕМА





610ST58LC



TEJA



610-500MHP15



610TEP15-ST

УДЛИНЕНИЕ С ДВОЙНЫМ ЦЕНТРОМ



УДЛИНИТЕЛИ

НАЗВАНИЕ	ОПИСАНИЕ	АРТИКУЛ	РАЗМЕР	УПАКОВКА ШТ. В КОРОБКЕ	
Удлинитель Внутренняя труба: PP Внешняя труба: Белая сталь с электроцинковым покрытием	папа/мама Внутренняя труба: Пероксид EPDM Внешняя труба: уплотнение из этилен-пропиленового каучука	610-250MHP15	Ø60/100 - L= 250	1	
		610-500MHP15	Ø60/100 - L=500	1	
		610-1000MHP15	Ø60/100 - L=1000	1	
		610-2000MHP15	Ø60/100 - L=2000	1	

КОЛЕНА

НАЗВАНИЕ	ОПИСАНИЕ	АРТИКУЛ	РАЗМЕР	УПАКОВКА ШТ. В КОРОБКЕ	
Колено 90° Внутренняя труба: PP Внешняя труба: Белая сталь с электроцинковым покрытием	папа/мама Внутренняя труба: Пероксид EPDM Внешняя труба: уплотнение из этилен-пропиленового каучука	610-90MHP15	Ø60/100	1	
Колено 45° Внутренняя труба: PP Внешняя труба: Белая сталь с электроцинковым покрытием	папа/мама Внутренняя труба: Пероксид EPDM Внешняя труба: уплотнение из этилен-пропиленового каучука	610-45MHP15	Ø60/100	1	
Колено 30° Внутренняя труба: PP Внешняя труба: Белая сталь с электроцинковым покрытием	папа/мама Внутренняя труба: Пероксид EPDM Внешняя труба: уплотнение из этилен-пропиленового каучука	610-30MHP15	Ø60/100	1	
Колено 15° Внутренняя труба: PP Внешняя труба: Белая сталь с электроцинковым покрытием	папа/мама Внутренняя труба: Пероксид EPDM Внешняя труба: уплотнение из этилен-пропиленового каучука	610-15MHP15	Ø60/100	1	

Дымоходы для конденсационных котлов

коаксиальная система

с электроцинковым покрытием

Ø60/100
Ø80/110
Ø80/125
Ø100/150

Дымоходы для конденсационных котлов

коаксиальная система

с электроцинковым покрытием

Ø60/100
Ø80/110
Ø80/125
Ø100/150

КОЛЕНА

НАЗВАНИЕ	ОПИСАНИЕ	АРТИКУЛ	РАЗМЕР	УПАКВОКА ШТ. В КОРОБКЕ	
Колено 90° с визуальным осмотром Внутренняя труба: PP Внешняя труба: белая сталь с электроцинковым покрытием	папа/мама Внутренняя труба: Пероксид EPDM Внешняя труба: силикон	610-90IVP15	Ø60/100	1	

КОЛЕНО С ОПОРНЫМ КРОНШТЕЙНОМ

НАЗВАНИЕ	ОПИСАНИЕ	АРТИКУЛ	РАЗМЕР	УПАКОВКА ШТ. В КОРОБКЕ	
Колено 90° с опорным кронштейном Внутренняя труба: PP Внешняя труба: белая сталь с электроцинковым покрытием	папа/мама Внутренняя труба: Пероксид EPDM Внешняя труба: уплотнение EPDM	610CODOSO-PORTE5	Ø60/100	1	

КОНДЕНСАЦИОННАЯ ЛОВУШКА И ТОЧКИ ПРОВЕРКИ

НАЗВАНИЕ	ОПИСАНИЕ	АРТИКУЛ	РАЗМЕР	УПАКОВКА ШТ. В КОРОБКЕ	
Конденсационная ловушка Внутренняя труба: PP Внешняя труба: алюминий окрашенный в белый цвет	папа/мама Внутренняя труба: Пероксид EPDM Внешняя труба: уплотнение EPDM	610RCMHP15	Ø60/100	1	
Адаптер с контрольными точками Внутренняя труба: PP Внешняя труба: алюминий окрашенный в белый цвет	папа/мама Внутренняя труба: Пероксид EPDM Внешняя труба: уплотнение EPDM	610TMMHP15	Ø60/100	1	

КОНДЕНСАЦИОННАЯ ЛОВУШКА И ТОЧКИ ПРОВЕРКИ

НАЗВАНИЕ	ОПИСАНИЕ	АРТИКУЛ	РАЗМЕР	УПАКОВКА ШТ. В КОРОБКЕ	
Адаптер с ревизией **Внутренняя труба: PP** **Внешняя труба: алюминий с покрытием белый**	папа/мама Внутренняя труба: Пероксид EPDM Внешняя труба: EPDM	610IVP15	Ø60/100	1	

ТРОЙНИКИ

НАЗВАНИЕ	ОПИСАНИЕ	АРТИКУЛ	РАЗМЕР	УПАКОВКА ШТ. В КОРОБКЕ	
Тройник с заглушкой **Внутренняя труба: PP** **Внешняя труба: алюминий с покрытием белый**	папа/мама Внутренняя труба: Пероксид EPDM Внешняя труба: EPDM	610TEP15	Ø60/100	1	
Тройник **Внутренняя труба: PP** **Внешняя труба: алюминий с покрытием белый**	папа/мама Внутренняя труба: Пероксид EPDM Внешняя труба: EPDM	610TEP15-ST	Ø60/100	1	

ПЕРЕХОДНИК С РАЗДЕЛЬНОЙ СИСТЕМЫ НА КОАКСИАЛЬНУЮ

НАЗВАНИЕ	ОПИСАНИЕ	АРТИКУЛ	РАЗМЕР	УПАКОВКА ШТ. В КОРОБКЕ	
Переходник с Ø60/60 на Ø60/100	папа/мама Внутренняя труба: Пероксид EPDM Внешняя труба: EPDM	6060610 ADAP5	da Ø60/60 a Ø60/100	1	

Дымоходы для конденсационных котлов

коаксиальная система

с электро-цинковым покрытием

Ø60/100
Ø80/110
Ø80/125
Ø100/150

ГОРИЗОНТАЛЬНЫЕ ДЫМОХОДЫ

Дымоходы для конденсационных котлов

коаксиальная система

с электроцинковым покрытием

Ø60/100
Ø80/110
Ø80/125
Ø100/150

НАЗВАНИЕ	АРТИКУЛ	РАЗМЕР	УПАКОВКА ШТ. В КОРОБКЕ	
Горизонтальный терминал Внутренняя труба: PP Внешняя труба: сталь с электроциновым покрытием Внутренняя труба: уплотнение пероксида EPDM Внешняя труба: уплотнение EPDM Внутренняя настенная панель: полиэтилен Наружная настенная панель: резина	610TDFHP15	Ø60/100	1	

*Решетки доступны в цветах: белый, черный и серый

Телескопический горизонтальный терминал (от от 490 мм до 700 мм) Внутренняя труба: PP Внешняя труба: сталь с электроциновым покрытием Внутренняя труба: уплотнение пероксида EPDM Внешняя труба: уплотнение EPDM Внутренняя настенная панель: полиэтилен Наружная настенная панель: резина	610TDFHTLP15	Ø60/100	1	

*Решетки доступны в цветах: белый, черный и серый

Горизонтальный терминал с решеткой регулируемый для прямого выхода дымовых газов Внутренняя труба: PP Внешняя труба: сталь с электроциновым покрытием Внутренняя труба: уплотнение пероксида EPDM Внешняя труба: уплотнение EPDM Внутренняя настенная панель: полиэтилен Наружная настенная панель: резина	610TDFHO-RIENP15	Ø60/100	1	

РЕШЕТКИ

НАЗВАНИЕ	ОПИСАНИЕ	АРТИКУЛ	РАЗМЕР	УПАКОВКА ШТ. В КОРОБКЕ	
Дымоходная решетка	PP Анти УФ	610DFH57*	Ø60/100	1	

*Доступны в цветах: белый, черный и серый

Регулируемая дымоходная решетка	PP Анти УФ		Ø60/100	1	

*Установка только на терминал 610TDFHORIENP15

ВЕРТИКАЛЬНЫЕ ДЫМОХОДЫ

НАЗВАНИЕ	ОПИСАНИЕ	АРТИКУЛ	РАЗМЕР	УПАКОВКА ШТ. В КОРОБКЕ	
Вертикальный терминал Внутренняя труба: PP Внешняя труба: PP	Анти УФ	610ST58*	Ø60/100	1	

*Доступен в цветах: черный и терракотовый

Вертикальный терминал Внутренняя труба: PP Внешняя труба: PP	Анти УФ Антилед	610DFV58	Ø60/100	1	

*Доступен в цветах: черный и терракотовый

Дымоходы для конденсационных котлов

коаксиальная система

с электро-цинковым покрытием

Ø60/100
Ø80/110
Ø80/125
Ø100/150

ВЕРТИКАЛЬНЫЕ ДЫМОХОДЫ

Дымоходы для конденсационных котлов

коаксиальная система

с электро-цинковым покрытием

Ø60/100
Ø80/110
Ø80/125
Ø100/150

НАЗВАНИЕ	ОПИСАНИЕ	АРТИКУЛ	РАЗМЕР	УПАКОВКА ШТ. В КОРОБКЕ	
Вертикальный терминал Внутренняя труба: PP Внешняя труба: PP	Анти УФ	610ST58LC*	Ø60/100	1	

*Доступны цвета: черный и терракотовый.
А также, внешняя труба из стали с гальваническим цинковым покрытием

Крышка дымохода	PP Анти УФ	610DFV58-V*	Ø60/100	1	

*Доступен в цветах: черный и терракотовый

АКСЕССУАРЫ

НАЗВАНИЕ	ОПИСАНИЕ	АРТИКУЛ	РАЗМЕР	УПАКОВКА ШТ. В КОРОБКЕ	
Потолочно-проходной узел от Ø60 до Ø125	Нейлон Анти УФ	TEJAPLANA*	Ø60-125	1	
		TEJAPLANA-R**	Ø60-125	1	

*TEJAPLANA: цвет черный **TEJAPLANA-R: терракотовый

Потолочно-проходной узел наклонный от Ø60 до Ø125	Алюминий, резина и нейлон	TEJA*	Ø60-125	1	
		TEJA-R**	Ø60-125	1	

*TEJA: черный цвет **TEJA-R: терракотовый

Фланец	Белый нейлон	10BRIDAGIR8	Ø60/ Ø100	10	

АКСЕССУАРЫ

НАЗВАНИЕ	ОПИСАНИЕ	АРТИКУЛ	РАЗМЕР	УПАКОВКА ШТ. В КОРОБКЕ	
Редуктор от Ø60/100 до Ø80/125 Внутренняя труба: PP Внешняя труба: Алюминий с белым покрытием	папа/мама Внутренние трубы: Пероксид EPDM Внешние трубы: силиконовый уплотнитель	6810125AMPMHP15	Da Ø60/100 a Ø80/125 From 60/100 to Ø80/125	1	
Рукав против расширения с устранением выбросов мама/мама Внутренняя труба: PP Внешняя труба: алюминий белый цвет	Внутренние трубы: Пероксид EPDM Внешние трубы: силиконовый уплотнитель	610MTTP15	Ø60/100	1	
Настенный зажим (хомут)	Сталь окрашенная белая	10ABPRP3	Ø100	1	
Настенный зажим регулируемый	Оцинкованная сталь Для установок через чердак	10ABPREG4	Ø100	1	
Фланец наружный	Резина	10PL6*	Ø100	10	

*Доступны цвета: белый, черный, серый

Фланец внутренний	Белый полиэтилен	10PL6-INT	Ø100	10	

Дымоходы для конденсационных котлов

коаксиальная система

с электроцинковым покрытием

Ø60/100
Ø80/110
Ø80/125
Ø100/150

Дымоходы для конденсационных котлов

коаксиальная система

с электроцинковым покрытием

Ø60/100
Ø80/110
Ø80/125
Ø100/150

УДЛИНИТЕЛИ

НАЗВАНИЕ	ОПИСАНИЕ	АРТИКУЛ	РАЗМЕР	УПАКОВКА ШТ. В КОРОБКЕ	
Удлинитель Внутренняя труба: PP Внешняя труба: сталь с электроцинковым покрытием белый цвет	папа/мама Внутренние трубы: Пероксид EPDM Внешние трубы: силиконовый уплотнитель	811-500MHP15	Ø80/110 - L=500	1	
		811-1000MHP15	Ø80/110 - L=1000	1	

КОЛЕНА

НАЗВАНИЕ	ОПИСАНИЕ	АРТИКУЛ	РАЗМЕР	УПАКОВКА ШТ. В КОРОБКЕ	
Колено 90° Внутренняя труба: PP Внешняя труба: сталь с электроцинковым покрытием	папа/мама Внутренняя труба: Пероксид EPDM Внешняя труба: Силиконовое уплотнение	811-90MHP15	Ø80/110	1	
Колено 45° Внутренняя труба: PP Внешняя труба: сталь с электроцинковым покрытием	папа/мама Внутренняя труба: Пероксид EPDM Внешняя труба: Силиконовое уплотнение	811-45MHP15	Ø80/110	1	

ГОРИЗОНТАЛЬНЫЕ ДЫМОХОДЫ

НАЗВАНИЕ	АРТИКУЛ	РАЗМЕР	УПАКОВКА ШТ. В КОРОБКЕ	
Горизонтальный дымоход папа/мама Внутренняя труба: PP Внешняя труба: сталь с электроцинковым покрытием Внутренняя труба: уплотнение пероксида EPDM Внешняя труба: уплотнение EPDM Внутренняя стеновая панель: Полиэтилен Наружная настенная панель: Резина	811TDFHP15	Ø80/110	1	

ВЕРТИКАЛЬНЫЕ ДЫМОХОДЫ

НАЗВАНИЕ	ОПИСАНИЕ	АРТИКУЛ	РАЗМЕР	УПАКОВКА ШТ. В КОРОБКЕ	
Вертикальный дымоход Внутренняя труба: PP Внешняя труба: PP	Анти УФ	811ST58	Ø80/110	1	

Дымоходы для конден-сационных котлов

коаксиальная система

с электро-цинковым покрытием

Ø60/100
Ø80/110
Ø80/125
Ø100/150

Дымоходы для конденсационных котлов

коаксиальная система

с электро-цинковым покрытием

Ø60/100
Ø80/110
Ø80/125
Ø100/150

УДЛИНИТЕЛИ

НАЗВАНИЕ	ОПИСАНИЕ	АРТИКУЛ	РАЗМЕР	УПАКОВКА ШТ. В КОРОБКЕ	
Удлинитель Внутренняя труба: PP Внешняя труба: сталь с электроцинковым покрытием белый цвет	папа/мама Внутренние трубы: Пероксид EPDM Внешние трубы: силиконовый уплотнитель	8125-250MHP15	Ø80/125 - L=250	1	
		8125-500MHP15	Ø80/125 - L=500	1	
		8125-1000MHP15	Ø80/125 - L=1000	1	
		8125-2000MHP15*	Ø80/125 - L=2000	1	

КОЛЕНА

НАЗВАНИЕ	ОПИСАНИЕ	АРТИКУЛ	РАЗМЕР	УПАКОВКА ШТ. В КОРОБКЕ	
Колено 90° Внутренняя труба: PP Внешняя труба: сталь с электроцинковым покрытием белая	папа/мама Внутренние трубы: Пероксид EPDM Внешние трубы: силиконовый уплотнитель	8125-90MHP15	Ø80/125	1	
Колено 45° Внутренняя труба: PP Внешняя труба: сталь с электроцинковым покрытием белая	папа/мама Внутренние трубы: Пероксид EPDM Внешние трубы: силиконовый уплотнитель	8125-45MHP15	Ø80/125	1	
Колено 30° Внутренняя труба: PP Внешняя труба: сталь с электроцинковым покрытием белая	папа/мама Внутренние трубы: Пероксид EPDM Внешние трубы: силиконовый уплотнитель	8125-30MHP15	Ø80/125	1	
Колено 15° Внутренняя труба: PP Внешняя труба: сталь с электроцинковым покрытием белая	папа/мама Внутренние трубы: Пероксид EPDM Внешние трубы: силиконовый уплотнитель	8125-15MHP15	Ø80/125	1	

КОЛЕНА

НАЗВАНИЕ	ОПИСАНИЕ	АРТИКУЛ	РАЗМЕР	УПАКОВКА ШТ. В КОРОБКЕ	
Колено 90° с ревизией Внутренняя труба: PP Внешняя труба: сталь с электроцинковым покрытием	папа/мама Внутренние трубы: Пероксид EPDM Внешние трубы: силиконовый уплотнитель	8125-90IVP15	Ø80/125	1	

КОЛЕНО С ОПОРНЫМ КРОНШТЕЙНОМ

НАЗВАНИЕ	ОПИСАНИЕ	АРТИКУЛ	РАЗМЕР	УПАКОВКА ШТ. В КОРОБКЕ	
Колено 90° с опорным кронштейном	папа/мама Внутренние трубы: Пероксид EPDM Внешние трубы: уплотнение EPDM	8125CODOSOPORTE5	Ø80/125	1	

КОНДЕНСАЦИОННАЯ ЛОВУШКА И ТОЧКИ ПРОВЕРКИ

НАЗВАНИЕ	ОПИСАНИЕ	АРТИКУЛ	РАЗМЕР	УПАКОВКА ШТ. В КОРОБКЕ	
Конденсационная ловушка Внутренняя труба: PP Внешняя труба: белая алюминий с покрытием	папа/мама Внутренние трубы: Пероксид EPDM Внешние трубы: Уплотнение EPDM	8125RCMHP15	Ø80/125	1	
Адаптер с контрольными точками Внутренняя труба: PP Внешняя труба: белая алюминий с покрытием	папа/мама Внутренние трубы: Пероксид EPDM Внешние трубы: Уплотнение EPDM	8125TMMHP15	Ø80/125	1	

Дымоходы для конденсационных котлов

коаксиальная система

с электро-цинковым покрытием

Ø60/100
Ø80/110
Ø80/125
Ø100/150

Дымоходы для конденсационных котлов

коаксиальная система

с электро-цинковым покрытием

Ø60/100
Ø80/110
Ø80/125
Ø100/150

КОНДЕНСАЦИОННАЯ ЛОВУШКА И ТОЧКИ ПРОВЕРКИ

НАЗВАНИЕ	ОПИСАНИЕ	АРТИКУЛ	РАЗМЕР	УПАКОВКА ШТ. В КОРОБКЕ	
Адаптер с ревизией **Внутренняя труба: PP** **Внешняя труба: алюминий с покрытием белый**	папа/мама Внутреняя труба: Пероксид EPDM Внешняя труба: EPDM	8125IVP15	Ø80/125	1	

ТРОЙНИКИ

НАЗВАНИЕ	ОПИСАНИЕ	АРТИКУЛ	РАЗМЕР	УПАКОВКА ШТ. В КОРОБКЕ	
Тройник с заглушкой **Внутренняя труба: PP** **Внешняя труба: алюминий с покрытием белый**	папа/мама Внутренняя труба: Пероксид EPDM Внешняя труба: EPDM	8125TEP15	Ø80/125	1	
Тройник **Внутренняя труба: PP** **Внешняя труба: алюминий с покрытием белый**	папа/мама Внутренняя труба: Пероксид EPDM Внешняя труба: EPDM	8125TEP15-ST	Ø80/125	1	

ПЕРЕХОДНИК С РАЗДЕЛЬНОЙ СИСТЕМЫ НА КОАКСИАЛЬНУЮ

НАЗВАНИЕ	ОПИСАНИЕ	АРТИКУЛ	РАЗМЕР	УПАКОВКА ШТ. В КОРОБКЕ	
Переходник с Ø80/80 на Ø80/125	папа/мама Внутренняя труба: Пероксид EPDM Внешняя труба: EPDM	80808125ADAP5	da Ø80/80 a Ø80/125	1	

ГОРИЗОНТАЛЬНЫЕ ДЫМОХОДЫ

НАЗВАНИЕ	АРТИКУЛ	РАЗМЕР	УПАКОВКА ШТ. В КОРОБКЕ	
Горизонтальный дымоход Внутренняя труба: PP Внешняя труба: сталь с электроцинковым покрытием Внутренняя труба: уплотнение пероксида EPDM Внешняя труба: Силиконовое уплотнение Внутренняя настенная панель: Полиэтилен Наружная настенная панель: резина	8125TDFHP15	Ø80/125	1	

*Решетка доступна в цветах: черный, терракотово-красный и двухцветный (черная наружная часть и белая внутренняя часть)

РЕШЕТКИ

НАЗВАНИЕ	ОПИСАНИЕ	АРТИКУЛ	РАЗМЕР	УПАКОВКА ШТ. В КОРОБКЕ	
Дымоходная решетка	PP Анти УФ	8125DFH57	Ø80/125	10	

*Доступны в цветах: белый, черный и серый

ВЕРТИКАЛЬНЫЕ ДЫМОХОДЫ

НАЗВАНИЕ	ОПИСАНИЕ	АРТИКУЛ	РАЗМЕР	УПАКОВКА ШТ. В КОРОБКЕ	
Вертикальный дымоход Внутренняя труба: PP Внешняя труба: PP	Анти УФ	8125ST58*	Ø80/125	1	

Дымоходы для конденсационных котлов

коаксиальная система

с электро-цинковым покрытием

Ø60/100
Ø80/110
Ø80/125
Ø100/150

ВЕРТИКАЛЬНЫЕ ДЫМОХОДЫ

Дымоходы для конденсационных котлов

коаксиальная система

с электро-цинковым покрытием

Ø60/100
Ø80/110
Ø80/125
Ø100/150

НАЗВАНИЕ	ОПИСАНИЕ	АРТИКУЛ	РАЗМЕР	УПАКОВКА ШТ. В КОРОБКЕ	
Вертикальный дымоход Внутренняя труба: Белый PP Внешняя труба: PP	Антилед Анти УФ	8125DFV58*	Ø80/125	1	

*Доступен в цветах: черный и терракотовый

Вертикальный дымоход Внутренняя труба: PP Внешняя труба: PP	Антилед Анти УФ	8125STNF58*	Ø80/125	1	

*Доступен в цветах: черный и терракотовый

Крышка дымохода	Алюминий с покрытием	8125DFV18*	Ø80/125	1	

*Доступен в цветах: черный и терракотовый

АКСЕССУАРЫ

НАЗВАНИЕ	ОПИСАНИЕ	АРТИКУЛ	РАЗМЕР	УПАКОВКА ШТ. В КОРОБКЕ	
Потолочно-проходной узел от Ø60 до Ø125	Нейлон Анти УФ	TEJAPLANA*	Ø 60-125	1	
		TEJAPLANA-R**	Ø 60-125	1	

*TEJAPLANA: черный | **TEJAPLANA-R: терракотовый

Потолочно-проходной узел наклонный от Ø60 до Ø125	Алюминий, резина и нейлон	TEJA*	Ø60 - 125	1	
		TEJA-R**	Ø60 - 125	1	

*TEJA: черный | **TEJA-R: терракотовый

АКСЕССУАРЫ

НАЗВАНИЕ	ОПИСАНИЕ	АРИТКУЛ	РАЗМЕР	УПАКОВКА ШТ. В КОРОБКЕ	
Редуктор от Ø80/125 до Ø100/150 Внутренняя труба: ПП Внешния труба: Алюминий с белым покрытием	папа/мама Внутренняя труба: Пероксид EPDM Внешняя труба: силиконовый уплотнитель	812510150 AMPMHP15	Da Ø80/125 a 100/150 From Ø60/100 to Ø100/150	1	
Рукав против расширения с устранением выбросов Внутренняя труба: PP Внешняя труба: алюминий белый цвет	папа/мама Внутренняя труба: Пероксид EPDM Внешняя труба: силиконовый уплотнитель	8125MTTP15	Ø80/125	1	
Настенный зажим (хомут)	Сталь окрашенная белая	125ABPRP3	Ø125	1	
Настенный зажим регулируемый	Оцинкованная сталь Для установок через чердак	125ABPREG4	Ø125	1	
Фланец наружный	Резина	125PL6*	Ø125	10	

*Доступны цвета: белый, черный, серый

Фланец внутренний	Белый полиэтилен	125PL6-INT	Ø125	10	

Дымоходы для конденсационных котлов

коаксиальная система

с электро-цинковым покрытием

Ø60/100
Ø80/110
Ø80/125
Ø100/150

Дымоходы для конденсационных котлов

коаксиальная система

с электро-цинковым покрытием

Ø60/100
Ø80/110
Ø80/125
Ø100/150

УДЛИНИТЕЛИ

НАЗВАНИЕ	ОПИСАНИЕ	АРТИКУЛ	РАЗМЕР	УПАКОВКА ШТ. В КОРОБКЕ	
Удлинитель Внутренняя труба:PP Внешняя труба: сталь с электро-цинковым покрытием	папа/мама Внутренняя труба: уплотнение пероксида EPDM Внешняя труба: Силиконовое уплотнение	10150-250MHP15	Ø100/150 - L=250	1	
		10150-500MHP15	Ø100/150 - L=500	1	
		10150-1000MHP15	Ø100/150 - L=1000	1	
		10150-2000MHP15	Ø100/150 - L=2000	1	

КОЛЕНА

НАЗВАНИЕ	ОПИСАНИЕ	АРТИКУЛ	РАЗМЕР	УПАКОВКА ШТ. В КОРОБКЕ	
Колено 90° Внутренняя труба: PP Внешняя труба: сталь с электро-цинковым покрытием	папа/мама Внутренняя труба: уплотнение пероксида EPDM Внешняя труба: Силиконовое уплотнение	10150-90MHP15	Ø100/150	1	
Колено 45° Внутренняя труба: PP Внешняя труба: сталь с электро-цинковым покрытием	папа/мама Внутренняя труба: уплотнение пероксида EPDM Внешняя труба: Силиконовое уплотнение	10150-45MHP15	Ø100/150	1	
Колено 30° Внутренняя труба: PP Внешняя труба: сталь с электро-цинковым покрытием	папа/мама Внутренняя труба: уплотнение пероксида EPDM Внешняя труба: Силиконовое уплотнение	10150-30MHP15	Ø100/150	1	
Колено 15° Внутренняя труба: PP Внешняя труба: сталь с электро-цинковым покрытием	папа/мама Внутренняя труба: уплотнение пероксида EPDM Внешняя труба: Силиконовое уплотнение	10150-15MHP15	Ø100/150	1	

КОЛЕНА

НАЗВАНИЕ	ОПИСАНИЕ	АРТИКУЛ	РАЗМЕР	УПАКОВКА ШТ. В КОРОБКЕ	
Колено 90° с ревизией Внутренняя труба: PP Внешняя труба: сталь с электро-цинковым покрытием	папа/мама Внутренняя труба: Пероксид EPDM Внешняя труба: силикон	10150-90INSP15	Ø100/150	1	

КОНДЕНСАЦИОННАЯ ЛОВУШКА И ТОЧКИ ПРОВЕРКИ

НАЗВАНИЕ	ОПИСАНИЕ	АРТИКУЛ	РАЗМЕР	УПАКОВКА ШТ. В КОРОБКЕ	
Конденсационная ловушка Внутренняя труба: PP Внешняя труба: белая алюминий с покрытием	папа/мама Внутренняя труба: Пероксид EPDM Внешняя труба: уплотнение EPDM	10150RCMHP15	Ø100/150	1	
Адаптер с точкой проверки Внутренняя труба: PP Внешняя труба: белая алюминий с покрытием	папа/мама Внутренняя труба: Пероксид EPDM Внешняя труба: уплотнение EPDM	10150TM-MHP15	Ø100/150	1	
Адаптер с ревизией Внутренняя труба: PP Внешняя труба: белая алюминий с покрытием	папа/мама Внутренняя труба: Пероксид EPDM Внешняя труба: уплотнение EPDM	10150INSP15	Ø100/150	1	

Дымоходы для конден-сационных котлов

коаксиальная система

с электро-цинковым покрытием

Ø60/100
Ø80/110
Ø80/125
Ø100/150

Дымоходы для конденсационных котлов

коаксиальная система

с электро-цинковым покрытием

Ø60/100
Ø80/110
Ø80/125
Ø100/150

ТРОЙНИКИ

НАЗВАНИЕ	ОПИСАНИЕ	АРТИКУЛ	РАЗМЕР	УПАКОВКА ШТ. В КОРОБКЕ	
тройник с заглушкой для слива конденсата Внутренняя труба: PP Внешняя труба: белая алюминий с покрытием	папа/папа/мама Внутренняя труба: Пероксид EPDM Внешняя труба: Силиконовое уплотнение	10150IVP15	Ø100/150	1	
тройник адаптер Внутренняя труба: PP Внешняя труба: белая алюминий с покрытием	папа/папа/мама Внутренняя труба: Пероксид EPDM Внешняя труба: Силиконовое уплотнение	10150TE-P15-ST	Ø100/150	1	
тройник с заглушкой Внутренняя труба: PP Внешняя труба: белая алюминий с покрытием	папа/мама Внутренняя труба: Пероксид EPDM Внешняя труба: Силиконовое уплотнение		Ø100/150	1	

ПЕРЕХОДНИК С РАЗДЕЛЬНОЙ СИСТЕМЫ НА КОАКСИАЛЬНУЮ

НАЗВАНИЕ	ОПИСАНИЕ	АРТИКУЛ	РАЗМЕР	УПАКОВКА ШТ. В КОРОБКЕ	
переходник с Ø100/100 до Ø100/150	папа/мама Внутренняя труба: Пероксид EPDM Внешняя труба: Силиконовое уплотнение	101010150ADAP	da Ø100/100 a Ø100/150	1	

ГОРИЗОНТАЛЬНЫЙ ДЫМОХОД

НАЗВАНИЕ	АРТИКУЛ	РАЗМЕР	
папа/мама Горизонтальный дымоход Внутренняя труба: PP Внешняя труба: сталь с гальваническим цинковым покрытием белого цвета. Внутренняя труба: уплотнение пероксида EPDM Внешняя труба: Силиконовое уплотнение Внутренняя настенная пластина: резина Наружная настенная пластина: резина	10150TDFH P15	Ø100/150	

ВЕРТИКАЛЬНЫЙ ДЫМОХОД

НАЗВАНИЕ	ОПИСАНИЕ	АРТИКУЛ	РАЗМЕР	УПАКОВКА ШТ. В КОРОБКЕ	
Вертикальный дымоход Внутренняя труба: PP Внешняя труба: черный сталь с электро-цинковым покрытием	Анти УФ	10150ST58*	Ø100/150	1	

АКСЕССУАРЫ

НАЗВАНИЕ	ОПИСАНИЕ	АРТИКУЛ	РАЗМЕР	УПАКОВКА ШТ. В КОРОБКЕ	
Потолочно-проходной узел Ø100/150	Не окрашенный алюминий	TEJA150	Ø100/150	1	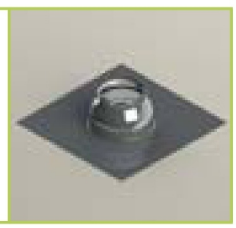
Настенный зажим (хомут)	Сталь, окрашенная в белый цвет	150ABPR3	Ø150	1	
Фланец	Серая резина	150PL6*	Ø150	10	

Дымоходы для конденсационных котлов

коаксиальная система

с электро-цинковым покрытием

Ø60/100
Ø80/110
Ø80/125
Ø100/150

Дымоходы для конденсационных котлов

коаксиальная система

полипропилен

Ø60/100
Ø80/125

УДЛИНИТЕЛИ

НАЗВАНИЕ	ОПИСАНИЕ	АРТИКУЛ	РАЗМЕР	УПАКОВКА ШТ. В КОРОБКЕ	
Удлинитель папа/мама Внутренняя труба: PP Внешняя труба: белая PP	Внутренняя труба: уплотнение пероксида EPDM Внешняя труба: EPDM	610-250MH55	Ø60/100 L=250	1	
		610-500MH55	Ø60/100 L=500	1	
		610-1000MH55	Ø60/100 L=1000	1	
		610-2000MH55	Ø60/100 L=2000	1	

КОЛЕНА

НАЗВАНИЕ	ОПИСАНИЕ	АРТИКУЛ	РАЗМЕР	УПАКОВКА ШТ. В КОРОБКЕ	
Колено 90° Внутренняя труба: PP Внешняя труба: Белый полипропилен	Внутренняя труба: Пероксид уплотнение из этилен-пропиленового каучука Внешняя труба: уплотнение EPDM	610-90MH55	Ø60/100	1	
Колено 45° Внутренняя труба: PP Внешняя труба: Белый полипропилен	Внутренняя труба: Пероксид уплотнение из этилен-пропиленового каучука Внешняя труба: уплотнение EPDM	610-45MH55	Ø60/100	1	
Колено 30° Внутренняя труба: PP Внешняя труба: Белый полипропилен	Внутренняя труба: Пероксид уплотнение из этилен-пропиленового каучука Внешняя труба: уплотнение EPDM	610-30MH55	Ø60/100	1	
Колено 15° Внутренняя труба: PP Внешняя труба: Белый полипропилен	Внутренняя труба: Пероксид уплотнение из этилен-пропиленового каучука Внешняя труба: уплотнение EPDM	610-15MH55	Ø60/100	1	

КОНДЕНСАЦИОННАЯ ЛОВУШКА И ТОЧКИ ПРОВЕРКИ

НАЗВАНИЕ	ОПИСАНИЕ	АРТИКУЛ	РАЗМЕР	УПАКОВКА ШТ. В КОРОБКЕ	
Конденсационная ловушка Внутренняя труба: PP Внешняя труба: белая PP	папа/мама Внутренняя труба: Пероксид EPDM Внешняя труба: уплотнение EPDM	610RCMH55	Ø60/100	1	
Адаптер с контрольными точками Внутренняя труба: PP Внешняя труба: белая PP	папа/мама Внутренняя труба: Пероксид EPDM Внешняя труба: уплотнение EPDM	610TM55	Ø60/100	1	

ГОРИЗОНТАЛЬНЫЙ ДЫМОХОД

НАЗВАНИЕ	АРТИКУЛ	РАЗМЕР	УПАКОВКА ШТ. В КОРОБКЕ	
Горизонтальный дымоход Внутренняя труба: PP Внешняя труба: Белый полипропилен Внутренняя труба: уплотнение пероксида EPDM Внешняя труба: уплотнение EPDM Внутренняя настенная пластина: Полиэтилен Наружная настенная пластина: резина папа/мама	610TDFH58	Ø60/100	1	

Дымоходы для конденсационных котлов

коаксиальная система

полипропилен

Ø60/100
Ø80/125

Дымоходы для конденсационных котлов

коаксиальная система

полипропилен

Ø60/100
Ø80/125

РЕШЕТКИ

НАЗВАНИЕ	ОПИСАНИЕ	АРТИКУЛ	РАЗМЕР	УПАКОВКА ШТ. В КОРОБКЕ	
Решетка	Анти УФ	610DFH57*	Ø60/100	1	

*Доступны в цветах: белый, черный и серый

ВЕРТИКАЛЬНЫЕ ДЫМОХОДЫ

НАЗВАНИЕ	ОПИСАНИЕ	АРТИКУЛ	РАЗМЕР	УПАКОВКА ШТ. В КОРОБКЕ	
Вертикальный дымоход Внутренняя труба: PP Внешняя труба: PP	Анти УФ	610ST58*	Ø60/100	1	

*Доступен в цветах: черный и терракотовый

Вертикальный дымоход Внутренняя труба: PP Внешняя труба: PP	Антилед Анти УФ	610DFV58	Ø60/100	1	

*Доступен в цветах: черный и терракотовый

Вертикальный дымоход Внутренняя труба: PP Внешняя труба: PP	Анти УФ	610ST58LC*	Ø60/100	1	

*Доступен в цветах: черный и терракотовый
Доступна внешняя труба из стали с гальваническим цинковым покрытием

Крышка дымохода	PP Анти УФ	610DFV58-V	Ø60/100	1	

*Доступен в цветах: черный и терракотовый

АКСЕССУАРЫ

НАЗВАНИЕ	ОПИСАНИЕ	АРТИКУЛ	РАЗМЕР	УПАКОВКА ШТ. В КОРОБКЕ	
Потолочно-проходной узел от Ø60 до Ø125	Нейлон Анти УФ	TEJAPLANA*	Ø60-125	1	
		TEJAPLANA-R**	Ø60-125	1	
*TEJAPLANA: цвет черный | **TEJAPLANA-R: цвет терракотовый					
Потолочно-проходной узел наклонный от Ø60 до Ø125	Алюминий, резина и нейлон	TEJA*	Ø60-125	1	
		TEJA-R**	Ø60-125	1	
*TEJA: черный цвет | **TEJA-R: терракотовый					
Настенный зажим (хомут)	Сталь окрашенная белый	10ABPRP3	Ø100	1	
Настенный зажим регулируемый	Оцинкованная сталь для установок через чердак	10ABPREG4	Ø100	1	
Фланец наружный	Резина	10PL6*	Ø100	10	
*Доступны цвета: белый, черный, серый					
Фланец внутренний	Белый полиэтилен	10PL6-INT	Ø100	10	
Фланец	Белый нейлон	10BRIDAGIR8	Ø60/ Ø100	10	

Дымоходы для конденсационных котлов

коаксиальная система

полипропилен

Ø60/100
Ø80/125

Дымоходы для конденсационных котлов

коаксиальная система

полипропилен

Ø60/100
Ø80/125

УДЛИНИТЕЛИ

НАЗВАНИЕ	ОПИСАНИЕ	АРТИКУЛ	РАЗМЕР	УПАКОВКА ШТ. В КОРОБКЕ	
Удлинитель Внутренняя труба: PP Внешняя труба: Белый PP	папа/мама Внутренние трубы: Пероксид EPDM Внешние трубы: уплотнение из этилен-пропиленового каучука	8125-250MH55	Ø80/125 L=250	1	
		8125-500MH55	Ø80/125 L=500	1	
		8125-1000MH55	Ø80/125 L=1000	1	
		8125-2000MH55	Ø80/125 L=2000	1	

КОЛЕНА

НАЗВАНИЕ	ОПИСАНИЕ	АРТИКУЛ	РАЗМЕР	УПАКОВКА ШТ. В КОРОБКЕ	
Колено 90° Внутренняя труба: PP Внешняя труба: Белый PP	папа/мама Внутренняя труба: Пероксид уплотнение из этилен-пропиленового каучука Внешняя труба: уплотнение EPDM	8125-90MH55	Ø80/125	1	
Колено 45° Внутренняя труба: PP Внешняя труба: Белый PP	папа/мама Внутренняя труба: Пероксид уплотнение из этилен-пропиленового каучука Внешняя труба: уплотнение EPDM	8125-45MH55	Ø80/125	1	
Колено 30° Внутренняя труба: PP Внешняя труба: Белый PP	папа/мама Внутренняя труба: Пероксид уплотнение из этилен-пропиленового каучука Внешняя труба: уплотнение EPDM	8125-30MH55	Ø80/125	1	
Колено 15° Внутренняя труба: PP Внешняя труба: Белый PP	папа/мама Внутренняя труба: Пероксид уплотнение из этилен-пропиленового каучука Внешняя труба: уплотнение EPDM	8125-15MH55	Ø80/125	1	

КОНДЕНСАЦИОННАЯ ЛОВУШКА С ТОЧКОЙ ПРОВЕРКИ

НАЗВАНИЕ	ОПИСАНИЕ	АРТИКУЛ	РАЗМЕР	УПАКОВКА ШТ. В КОРОБКЕ	
конденса-ционная ловушка Внутренняя труба: PP Внешняя труба: Белый PP	папа/мама Внутренняя труба: Пероксид EPDM Внешняя труба: уплотнение EPDM	8125RCMH55	Ø80/125	1	
Адаптер с контрольной точкой Внутренняя труба: PP Внешняя трубы: Белый PP	папа/мама Внутренняя труба: Пероксид EPDM Внешняя труба: уплотнение EPDM	8125TM55	Ø80/125	1	

ГОРИЗОНТАЛЬНЫЙ ДЫМОХОД

НАЗВАНИЕ	АРТИКУЛ	РАЗМЕР	УПАКОВКА ШТ. В КОРОБКЕ	
Горизонтальный дымоход папа/мама Внутренняя труба: PP Внешняя труба: Белый PP Внутренняя труба: уплотнение пероксида EPDM Внешняя труба: уплотнение EPDM Внутренняя настенная пластина: Полиэтилен Наружная настенная пластина: резина	8125TDFH58	Ø80/125	1	

Дымоходы для конден-сационных котлов

коаксиальная система

полипропилен

Ø60/100
Ø80/125

РЕШЕТКИ

НАЗВАНИЕ	ОПИСАНИЕ	АРТИКУЛ	РАЗМЕР	УПАКОВКА ШТ. В КОРОБКЕ	
Решетка	Анти УФ Черный PP	8125DFH57	Ø80/125	10	

ВЕРТИКАЛЬНЫЕ ДЫМОХОДЫ

Дымоходы для конденсационных котлов

коаксиальная система

полипропилен

Ø60/100
Ø80/125

НАЗВАНИЕ	ОПИСАНИЕ	АРТИКУЛ	РАЗМЕР	УПАКОВКА ШТ. В КОРОБКЕ	
		8125ST58*	Ø80/125	1	

*Доступны цвета: черный, терракотовый и двухцветный (черная наружная часть и белая внутренняя часть)

		8125DFV58*	Ø80/125	1	

*Доступен в цветах: черный и терракотовый

		8125STNF58*	Ø80/125	1	

*Доступен в цветах: черный и терракотовый

		8125DFV18*	Ø80/125	1	

*Доступен в цветах: черный и терракотовый

АКСЕССУАРЫ

НАЗВАНИЕ	ОПИСАНИЕ	АРТИКУЛ	РАЗМЕР	УПАКОВКА ШТ. В КОРОБКЕ	
Потолочно-проходной узел от Ø60 до Ø125	Нейлон Анти УФ	TEJAPLANA*	Ø 60-125	1	
		TEJAPLANA-R**	Ø 60-125	1	
*TEJA PLANA: черный цвет **TEJA PLANA-R: терракотовый					
Потолочно-проходной узел наклонный от Ø60 до Ø125	Алюминий, резина и нейлон	TEJA*	Ø60 - 125	1	
		TEJA-R**	Ø60 - 125	1	
*TEJA: черный цвет **TEJA-R: терракотовый					
Настенный зажим (хомут)	Сталь окрашенная белый	125ABPRP3	Ø125	1	
Настенный зажим регулируемый	Оцинкованная сталь для установок через чердак	125ABPREG4	Ø125	1	
Фланец наружный	Резина	125PL6*	Ø125	10	
*Доступны цвета: белый, черный, серый					
Фланец внутренний	Белый полиэтилен	125PL6-INT	Ø125	10	

Дымоходы для конден-сационных котлов

коаксиальная система

полипропилен

Ø60/100
Ø80/125

Дымоходы для конден-сационных котлов

АДАПТЕРЫ

СТАРТОВЫЕ АДАПТЕРЫ



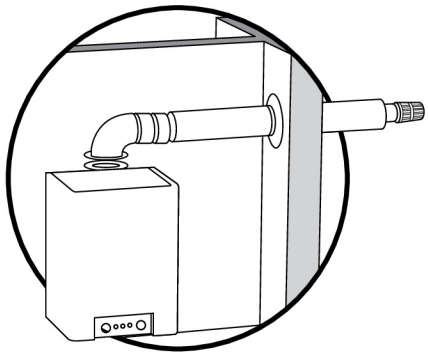

СТАРТОВЫЕ КОЛЕНА



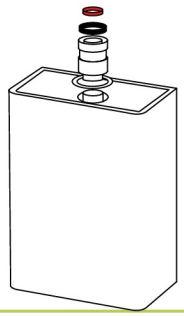

КОАКСИАЛЬНЫЕ СТАРТОВЫЕ АДАПТЕРЫ



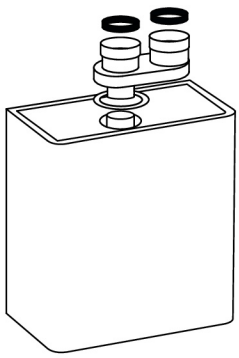

РАЗДЕЛЬНЫЕ АДАПТЕРЫ



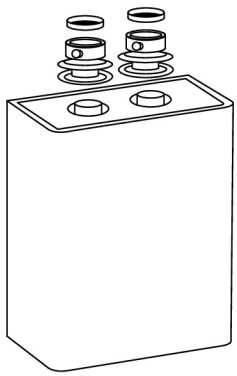

РАЗЪЕМНЫЕ СТАРТОВЫЕ АДАПТЕРЫ

АДАПТЕРЫ

НАЗВАНИЕ	АРТИКУЛ	РАЗМЕР	УПАКОВКА ШТ. В КОРОБКЕ	
папа/мама Белый PP Регулируемые фланцы и точки проверки Прокладки из пероксида EPDM	8ADBSIDGTH255	Ø60/100 - 80/80	1	
	8ADBHTW55	Ø80/100 - 80/80	1	
папа/мама Белый PP Регулируемые фланцы и точки проверки Прокладки из пероксида EPDM	8ADBJKP55	Ø60/100 - 80/80	1	
Белый PP Контрольные точки Прокладки из пероксида EPDM	8ADBBEP15	Ø60/100 - 80/80	1	
папа/мама Белый PP Контрольные точки Прокладки из пероксида EPDM	8ADBVI5	Ø60/100 - 80/80	1	
папа/мама Внутренняя труба: PP Внешняя труба: сталь с гальваническим цинковым покрытием белого цвета. Фланцы и контрольные точки Прокладки из пероксида EPDM	8ADBSDVAP15	Ø60/100 - 80/80	1	

Дымоходы для конден-сационных котлов

АДАПТЕРЫ

Ø80/80
Ø60/100-Ø80/80
Ø60/100

Дымоходы для конденсационных котлов

АДАПТЕРЫ

Ø80/80
Ø60/100-Ø80/80
Ø60/100

АДАПТЕРЫ ОТ Ø60/100 ДО Ø80/80

НАЗВАНИЕ	АРТИКУЛ	РАЗМЕР	УПАКОВКА ШТ. В КОРОБКЕ	
папа/мама Белый PP Регулируемые фланцы и контрольные точки проверки Прокладки из пероксида EPDM	8ADBFO55	Ø60/100 - 80/80	1	
папа/мама Белый PP Контрольные точки Прокладки из пероксида EPDM	8ADBRAP15	Ø60/100 - 80/80	1	

Ø80/80 СТАРТОВЫЕ АДАПТЕРЫ

НАЗВАНИЕ	АРТИКУЛ	РАЗМЕР	УПАКОВКА ШТ. В КОРОБКЕ	
папа/мама Белый PP Контрольные точки и фланцы Пероксидные уплотнения EPDM	8MADBSI5	Ø80/80	1	
папа/мама Белый PP Нет контрольных точек и фланцев Пероксидные уплотнения EPDM	8MADBAR5	Ø80/80	1	
папа/мама Белый PP Контрольные точки и фланцы Пероксидные уплотнения EPDM	8MADBRA5	Ø80/80	1	

Ø80/80 СТАРТОВЫЕ АДАПТЕРЫ

НАЗВАНИЕ	АРТИКУЛ	РАЗМЕР	УПАКОВКА ШТ. В КОРОБКЕ	
папа/мама Белый PP Точки проверки и фланцевые уплотнения перекись EPDM	8MADBFO5	Ø80/80	1	
папа/мама Белый PP без точек проверки с фланцами Пероксидные уплотнения EPDM	8MADBBE5	Ø80/80	1	
папа/мама Белый PP Точки проверки и фланцевые уплотнения EPDM	8MADBIMM5	Ø80/80	1	

Ø60/100 СТАРТОВЫЕ АДАПТЕРЫ

НАЗВАНИЕ	АРТИКУЛ	РАЗМЕР	УПАКОВКА ШТ. В КОРОБКЕ	
папа/мама Внутренняя труба: PP Внешняя труба: сталь белая электроцинковое покрытие точки проверки и фланцы	610CVSIP15	Ø60/100	1	
папа/мама Внутренняя труба: PP Внешняя труба: сталь белая электроцинковое покрытие точки проверки и фланцы	610CVJKP15	Ø60/100	1	

Ø60/100 СТАРТОВЫЕ АДАПТЕРЫ

Дымоходы для конденсационных котлов

АДАПТЕРЫ

Ø80/80
Ø60/100-Ø80/80
Ø60/100

НАЗВАНИЕ	АРТИКУЛ	РАЗМЕР	УПАКОВКА ШТ. В КОРОБКЕ	
адаптер стартовый Внутренняя труба: PP Внешняя труба: сталь с гальваническим цинковым покрытием белого цвета. Нет контрольных точек и фланцев	610CVARP15	Ø60/100	1	
папа/мама Внутренняя труба: PP Внешняя труба: сталь с гальваническим цинковым покрытием белого цвета. Контрольные точки и фланцы	610CVSDVAP15	Ø60/100	1	
папа/мама Внутренняя труба: PP Внешняя труба: сталь с гальваническим цинковым покрытием белого цвета. Контрольные точки и фланцы	610CVVIP15	Ø60/100	1	
папа/мама Внутренняя труба: PP Внешняя труба: сталь с гальваническим цинковым покрытием белого цвета. Контрольные точки и фланцы	610CVRAP15	Ø60/100	1	
Стартовый адаптер Воздухозаборник в помещении Внутренняя труба: PP Внешняя труба: алюминий с белым покрытием	610ENTRONASP15	Ø60/100	10	
Вертикальный переходник с фланцами и контрольными точками Внутренняя труба: PP Внешняя труба: сталь с гальваническим цинковым покрытием белого цвета	610CVFOP15	Ø60/100	10	

Ø60/100 СТАРТОВЫЕ КОЛЕНА

НАЗВАНИЕ	АРТИКУЛ	РАЗМЕР	УПАКОВКА ШТ. В КОРОБКЕ	
Колено 90° с контрольными точками Внутренняя труба: PP Внешняя труба: сталь с гальваническим цинковым покрытием белого цвета.	610CCARP15	Ø60/100	1	
Колено 90° с фланцем и контрольными точками Внутренняя труба: PP Внешняя труба: сталь с гальваническим цинковым покрытием белого цвета	610CCJKP15	Ø60/100	1	
Колено 90° Внутренняя труба: PP Внешняя труба: сталь с гальваническим цинковым покрытием белого цвета.	610-90MHP15	Ø60/100	1	
Колено 90° с регулируемым фланцем и контрольными точками Внутренняя труба: PP Внешняя труба: сталь с гальваническим цинковым покрытием белого цвета.	610CCFOP15	Ø60/100	1	
Колено 90° с регулируемым фланцем и контрольными точками Внутренняя труба: PP Внешняя труба: сталь с гальваническим цинковым покрытием белого цвета.	610CCRAP15	Ø60/100	1	
Колено 90° с регулируемым фланцем и контрольными точками Внутренняя труба: PP Наружная труба: сталь с гальваническим цинковым покрытием белого цвета	610CCSIP15	Ø60/100	1	

Дымоходы для конден-сационных котлов

СТАРТОВЫЕ КОЛЕНА

Ø80/80
Ø60/100-Ø80/80
Ø60/100

Ø60/100 СТАРТОВЫЕ КОЛЕНА

НАЗВАНИЕ	АРТИКУЛ	РАЗМЕР	УПАКОВКА ШТ. В КОРОБКЕ	
Колено 90° с контрольными точками Внутренняя труба: PP Внешняя труба: сталь с гальваническим цинковым покрытием белого цвета.	610CCVAP15	Ø60/100	1	
Колено 90° с фланцем и контрольными точками Внутренняя труба: PP Внешняя труба: сталь с гальваническим цинковым покрытием белого цвета.	610CCSDVAP15	Ø60/100	1	
Колено со смещением 90° с фланцем для котла Внутренняя труба: PP Внешняя труба: алюминий с белым покрытием для замены котла	610-90ASI2MHP15	Ø60/100	1	
Колено со смещением 90° Внутренняя труба: PP Внешняя труба: алюминий с белым покрытием для замены котла	610-90ASIMHP15	Ø60/100	1	
Колено 90° с прорезями с контрольными точками Внутренняя труба: PP Внешняя труба: сталь с гальваническим цинковым покрытием белого цвета.	610-90ASOMHP15	Ø60/100	1	

Ø60/100 СТАРТОВЫЕ КОЛЕНА

НАЗВАНИЕ	АРТИКУЛ	РАЗМЕР	УПАКОВКА ШТ. В КОРОБКЕ	
Колено 90° с контрольными точками Внутренняя труба: PP Внешняя труба: PP	B0B.012.000231	Ø60/100	1	
Колено 90° с фланцем и контрольными точками Внутренняя труба: PP Внешняя труба: PP	B0B.012.000230	Ø60/100	1	

Комплект горизонтального дымохода

Ø60/100

ЗАМЕНА КОМПЛЕКТА ДЫМОХОДА

НОВИНКА
КОМПЛЕКТ ГОРИЗОНТАЛЬНОГО СМЕННОГО ДЫМОХОДА



РЕМОНТНЫЙ КОМПЛЕКТ

ДЛЯ ПЕРЕХОДА С ТРАДИЦИОННОГО КОТЛА НА КОНДЕНСАЦИОННЫЙ

ТРАДИЦИОННЫЙ КОТЕЛ

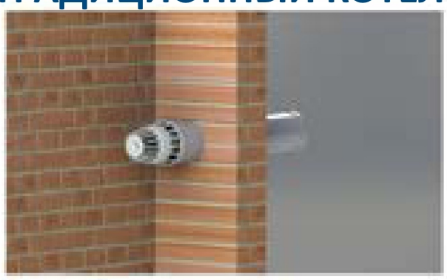

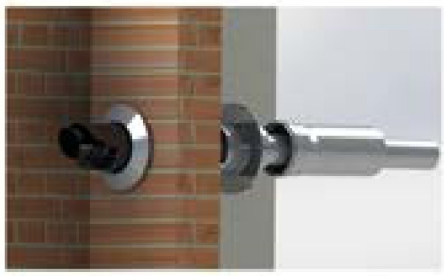

КОНДЕНСАЦИОННЫЙ КОТЁЛ

- *БЕЗ КЛАДКИ*
- *СОВМЕСТИМОСТЬ СО ВСЕМИ КОТЛАМИ*
- *ПРОСТАЯ И БЫСТРАЯ УСТАНОВКА*
- *ИДЕАЛЬНО ПОДХОДИТ ДЛЯ СТАРЫХ ГОРОДСКИХ ЦЕНТРОВ*

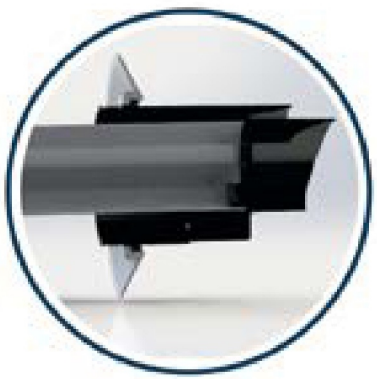

НАКЛОН 3°

ЗАМЕНА СТАРОГО КОМПЛЕКТА ДЫМОХОДА ЕЩЕ НИКОГДА НЕ БЫЛА ТАКОЙ ПРОСТОЙ

Ø60/100 СМЕННЫЕ КОМПЛЕКТЫ ДЫМОХОДОВ

НАЗВАНИЕ	АРТИКУЛ	УПАКОВКА ШТ. В КОРОБКЕ	
папа/мама **Горизонтальная сменная система с пусковым коленом для замены старого стандартного дымохода на новый конденсационный дымоход** **Внутренняя труба: PP** **Внешняя труба: белый PP**	610KCCSUSTVAP15	1	
папа/мама **Горизонтальная сменная система с пусковым коленом, с фланцем для замены старого стандартного дымохода на новый конденсационный дымоход** **Внутренняя труба: PP** **Внешняя труба: белый PP**	610KCCSUSTJKP15	1	
папа/мама **Горизонтальная система для замены старого стандартного дымохода на новый конденсационный дымоход** **Внутренняя труба: PP** **Внешняя труба: белый PP**	610KCCSUST55	1	

Дымоходы для конденсационных котлов

Комплект горизонтального дымохода

Ø60/100

КОМПЛЕКТЫ ГОРИЗОНТАЛЬНЫХ ДЫМОХОДОВ Ø60/100

Дымоходы для конденсационных котлов

Комплект горизонтального дымохода

Ø60/100

НАЗВАНИЕ	АРТИКУЛ	УПАКОВКА ШТ. В КОРОБКЕ	
папа/мама Горизонтальный комплект дымохода с регулируемым фланцем Внутренняя труба: PP Наружная труба: белая сталь с электроцинковым покрытием	610KCCFOP15	1	
папа/мама Горизонтальный комплект дымохода с регулируемым фланцем Внутренняя труба: PP Наружная труба: белая сталь с электроцинковым покрытием	610KCCRAP15	1	
папа/мама Комплект горизонтального дымохода с фланцем Внутренняя труба: PP Наружная труба: белая сталь с электроцинковым покрытием	610KCCJKP15	1	
папа/мама Горизонтальный комплект дымохода Внутренняя труба: PP Внешняя труба: белая сталь с электрооцинковым покрытием	610KCCARP15	1	
папа/мама Горизонтальный комплект дымохода Внутренняя труба: PP Внешняя труба: белая сталь с электрооцинковым покрытием	610KCCVIP15	1	
папа/мама Горизонтальный комплект дымохода Внутренняя труба: PP Внешняя труба: белая сталь с электроцинковым покрытием	610KCCBEP15	1	

Ø60/100 ГОРИЗОНТАЛЬНЫЕ КОМПЛЕКТЫ ДЫМОХОДОВ

НАЗВАНИЕ	АРТИКУЛ	УПАКОВКА ШТ. В КОРОБКЕ	
папа/мама Горизонтальный комплект дымохода с регулируемым фланцем Внутренняя труба: PP Внешняя труба: Белая сталь с электроцинковым покрытием	610KCCSIP15	1	
Горизонтальный комплект дымохода Хомут и гильза Внутренняя труба: PP Внешняя труба: белая сталь с электроцинковым покрытием	610KCCSDVAP15	1	
Горизонтальный комплект дымохода Хомут и гильза Внутренняя труба: PP Внешняя труба: белая сталь с электроцинковым покрытием	610KCCVAP15	1	
Горизонтальный комплект дымохода с фланцем папа/мама Внутренняя труба: PP Внешняя труба: PP	B0B.012.000227	1	
Горизонтальный комплект дымохода Хомут и гильза Внутренняя труба: PP Внешняя труба: PP	B0B.012.000228	1	

Дымоходы для конден-сационных котлов

Комплект горизонталь-ного дымохода

Ø60/100

АКСЕССУАРЫ ДЛЯ КОМПЛЕКТОВ ГОРИЗОНТАЛЬНЫХ ДЫМОХОДОВ Ø60/100

НАЗВАНИЕ	ОПИСАНИЕ	АРТИКУЛ	РАЗМЕР	УПАКОВКА ШТ. В КОРОБКЕ	
Управление шлейфом комплект Совместим со всеми Комплектами дымоходов Groppalli с фиксированной решеткой	Черный PP Анти УФ папа/мама уплотнитель EPDM	6KITPLUME5	Ø60	1	
Управление шлейфом комплект Совместим со всеми комплектами дымоходов Groppalli с регулируемой решеткой	Черный PP Анти УФ папа/мама уплотнитель EPDM	6KITPLUMEO-RIENT5	Ø60	1	

АКСЕССУАРЫ ДЛЯ КОМПЛЕКТА ДЫМОУДАЛЕНИЯ

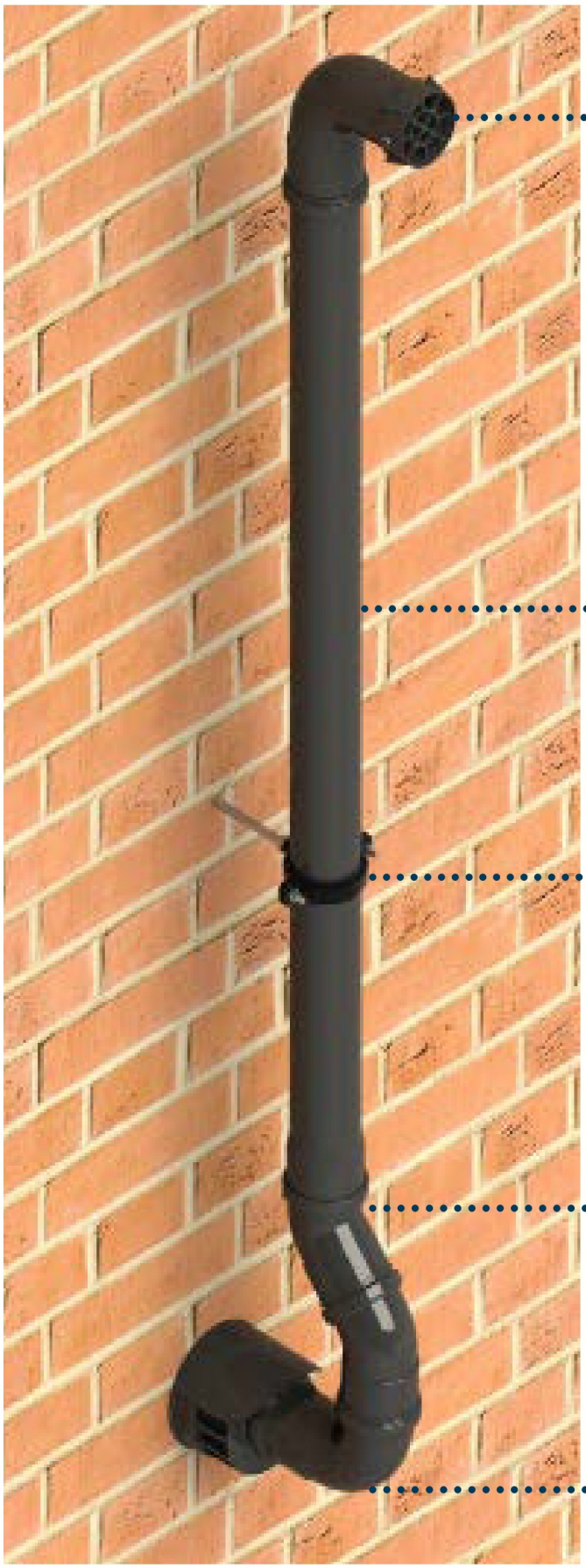



GRIGLIA



6-1000MH5NERA



8DFV4



6-45MH5NERA



6-90MH5NERA

Дымоходы для конден-сационных котлов

КОМПЛЕКТ ДЛЯ ПОДАЧИ ВОЗДУХА

Ø60/100

Дымоходы для традиционных котлов

ОДНОСТЕННЫЕ ДЫМОХОДЫ
КОАКСИАЛЬНЫЕ ДЫМОХОДЫ
КОМПЛЕКТЫ ДЫМОХОДОВ
АКСЕССУАРЫ

Дымоходы для традиционных котлов

ГОРИЗОНТАЛЬНЫЕ УСТАНОВКИ

РАЗДЕЛЬНАЯ СИСТЕМА



8-90MHP1



8-500MHP1

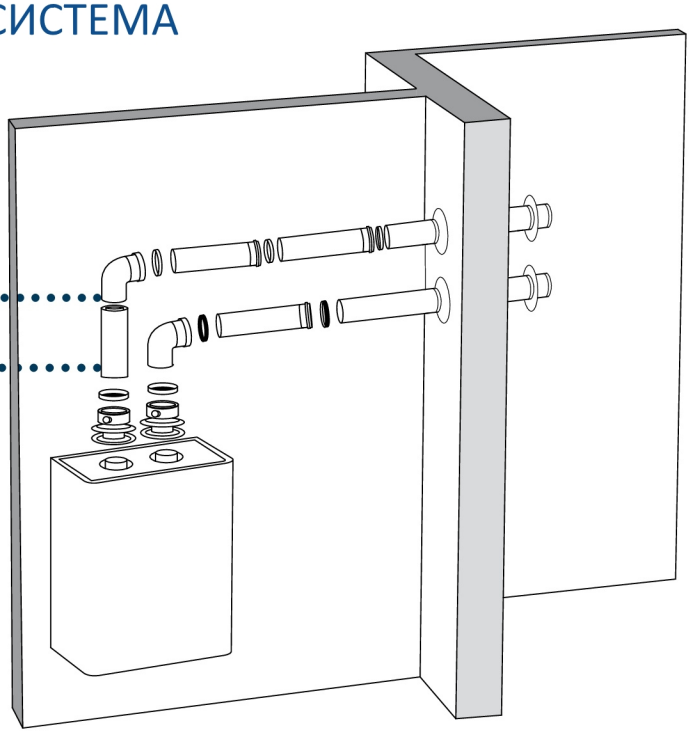

КОАКСИАЛЬНАЯ СИСТЕМА



610-1000MHP1



610CVJKP1

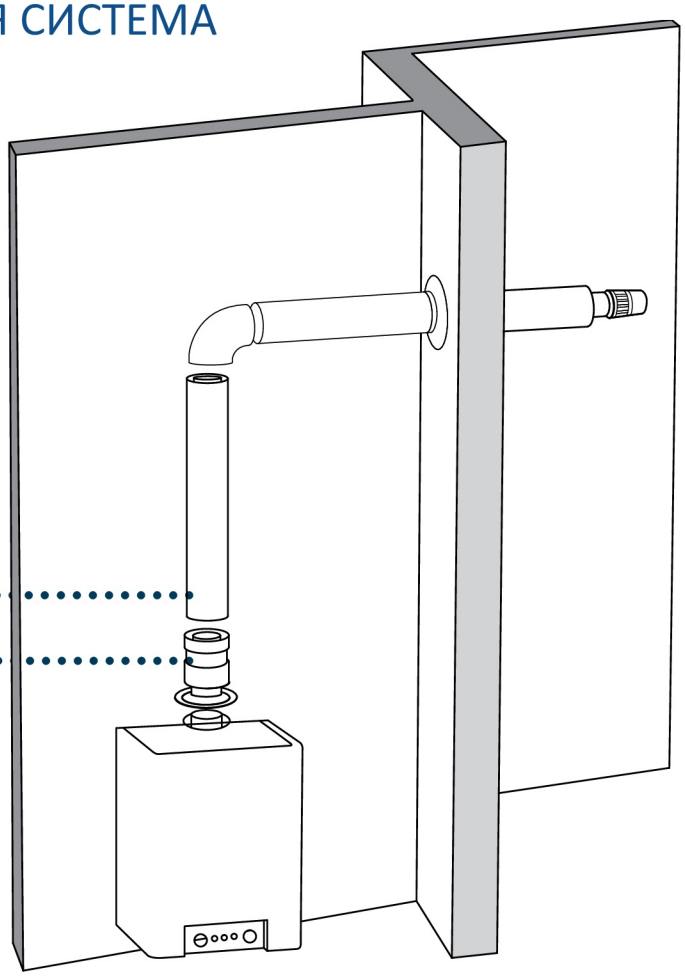

ВЕРТИКАЛЬНАЯ УСТАНОВКА

РАЗДЕЛЬНАЯ СИСТЕМА

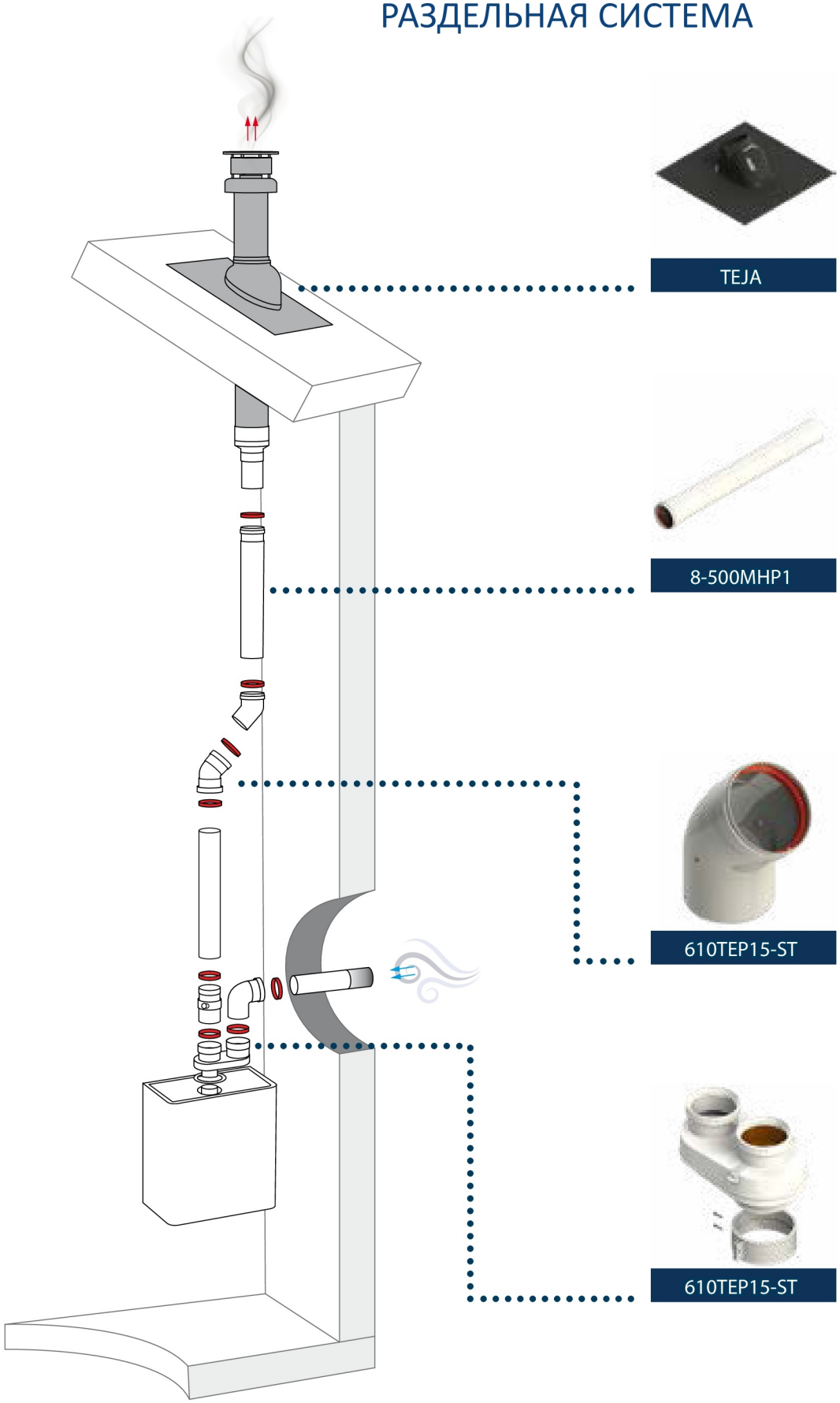

TEJA

8-500MHP1

610TEP15-ST

610TEP15-ST

Дымоходы для традиционных котлов

одностенные дымоходы

УДЛИНИТЕЛИ

Дымоходы для традиционных котлов

одностенные дымоходы

Ø60
Ø80
Ø100
Ø110
Ø125

НАЗВАНИЕ	ОПИСАНИЕ	АРТИКУЛ	РАЗМЕР	УПАКОВКА ШТ. В КОРОБКЕ	
Удлинитель папа/мама	Алюминий окрашенный белый прокладка силикон	6-250MHP1	Ø60 - L=250	20	
		8-250MHP1	Ø80 - L=250	10	
		10-250MHP1	Ø100 - L=250	1	
		11-250MHP1	Ø110 - L=250	1	
		125-250MHP1	Ø125 - L=250	1	
Удлинитель папа/мама	Алюминий окрашенный белый прокладка силикон	6-500MHP1	Ø60 - L=500	10	
		8-500MHP1	Ø80 - L=500	10	
		10-500MHP1	Ø100 - L=500	1	
		11-500MHP1	Ø110 - L=500	1	
		125-500MHP1	Ø125 - L=500	1	
Удлинитель папа/мама	Алюминий окрашенный белый прокладка силикон	6-1000MHP1	Ø60 - L=1000	10	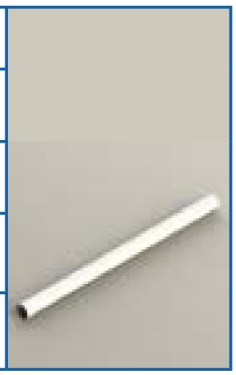
		8-1000MHP1	Ø80 - L=1000	10	
		10-1000MHP1	Ø100 - L=1000	1	
		11-1000MHP1	Ø110 - L=1000	1	
		125-1000MHP1	Ø125 - L=1000	1	
Удлинитель папа/мама	Алюминий окрашенный белый прокладка силикон	6-2000MHP1	Ø60 - L=2000	10	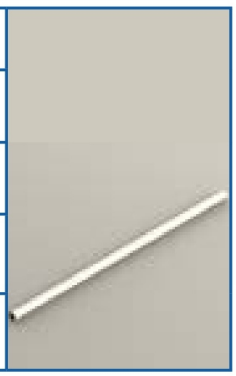
		8-2000MHP1	Ø80 - L=2000	6	
		10-2000MHP1	Ø100 - L=2000	1	
		11-2000MHP1	Ø110 - L=2000	1	
		125-2000MHP1	Ø125 - L=2000	1	

КОЛЕНА

НАЗВАНИЕ	ОПИСАНИЕ	АРТИКУЛ	РАЗМЕР	УПАКОВКА ШТ. В КОРОБКЕ	
Колено 90° папа/мама	Алюминий с белым покрытием Силиконовая прокладка	6-90MHP1	Ø60	1	
		8-90MHP1	Ø80	10	
		10-90MHP1	Ø100	1	
		11-90HHP1	Ø110	1	
		125-90MHP1	Ø125	1	
Колено 90° мама/мама	Алюминий с белым покрытием Силиконовая прокладка	6-90HHP1	Ø60	1	
		8-90HHP1	Ø80	10	
		10-90HHP1	Ø100	1	
		11-90HHP1	Ø110	1	
		125-90HHP1	Ø125	1	
Колено 90° с ревизией папа/мама	Алюминий с белым покрытием Силиконовая прокладка	60-90IVP1	Ø60	1	
		8-90IVP1	Ø80	10	
		10-90IVP1	Ø100	1	
		11-90IVP1	Ø110	1	
		125-90IVP1	Ø125	1	
Колено 45° папа/мама	Алюминий с белым покрытием Силиконовая прокладка	6-45MHP1	Ø60	1	
		8-45MHP1	Ø80	10	
		10-45MHP1	Ø100	1	
		11-45MHP1	Ø110	1	
		125-45MHP1	Ø125	1	
Колено 45° мама/мама	Алюминий с белым покрытием Силиконовая прокладка	6-45HHP1	Ø60	1	
		8-45HHP1	Ø80	10	
		10-45HHP1	Ø100	1	
		11-45HHP1	Ø110	1	
		125-45HHP1	Ø125	1	

Дымоходы для традиционных котлов

одностенные дымоходы

Ø60
Ø80
Ø100
Ø110
Ø125

КОНДЕНСАТООТВОДЫ И ТОЧКИ ПРОВЕРКИ

Дымоходы для традиционных котлов

одностенные дымоходы

Ø60
Ø80
Ø100
Ø110
Ø125

НАЗВАНИЕ	ОПИСАНИЕ	АРТИКУЛ	РАЗМЕР	УПАКОВКА ШТ. В КОРОБКЕ	
Конденсато-отвод папа/мама	Алюминий окрашенный белый прокладка силикон	6RCMHP1	Ø60	1	
		8RCMHP1	Ø80	1	
		10RCMHP1	Ø100	1	
		11RCMHP1	Ø110	1	
		125RCMHP1	Ø125	1	
Адаптер с точкой проверки папа/мама	Алюминий окрашенный белый прокладка силикон	6TMP1	Ø60	1	
		8TMP1	Ø80	1	
		10TMP1	Ø100	1	
		11TMP1	Ø110	1	
		125TMP1	Ø125	1	
Переходник с ревизией	Алюминий окрашенный белый прокладка силикон	6IVP1	Ø60	1	
		8IVP1	Ø80	1	
		10IVP1	Ø100	1	
		11IVP1	Ø110	1	
		125IVP1	Ø125	1	

ПЕРЕХОДНИКИ ДЛЯ ТРОЙНИКОВ

НАЗВАНИЕ	ОПИСАНИЕ	АРТИКУЛ	РАЗМЕР	УПАКОВКА ШТ. В КОРОБКЕ	
Тройник папа/папа/мама без заглушки	Алюминий окрашенный белый прокладка силикон	6TEP1-ST	Ø60	1	
		8TEP1-ST	Ø80	1	
		10TEP1-ST	Ø100	1	
		11TEP1-ST	Ø110	1	
		12TEP1-ST	Ø125	1	

ТРОЙНИКИ И ЗАГЛУШКИ

НАЗВАНИЕ	ОПИСАНИЕ	АРТИКУЛ	РАЗМЕР	УПАКОВКА ШТ. В КОРОБКЕ	
Тройник с заглушкой папа/папа/мама	Алюминий с белым покрытием Силиконовая прокладка	6TEP1	Ø60	1	
		8TEP1	Ø80	1	
		10TEP1	Ø100	1	
		11TEP1	Ø110	1	
		125TEP1	Ø125	1	
Заглушка с конденсато-отводом	Алюминий с белым покрытием Силиконовая прокладка	6TAPEP1	Ø60	1	
		8TAPEP1	Ø80	1	
		10TAPEP1	Ø100	1	
		11TAPEP1	Ø110	1	
		125TAPEP1	Ø125	1	
Заглушка глухая	Алюминий с белым покрытием Силиконовая прокладка	6TAPPOCP1	Ø60	1	
		8TAPPOCP1	Ø80	1	
		10TAPPOCP1	Ø100	1	
		11TAPPOCP1	Ø110	1	
		125TAPPOCP1	Ø125	1	

ГОРИЗОНТАЛЬНЫЕ ДЫМОХОДЫ

НАЗВАНИЕ	ОПИСАНИЕ	АРТИКУЛ	РАЗМЕР	УПАКОВКА ШТ. В КОРОБКЕ	
Горизонтальный Воздухозаборник	Алюминий с белым покрытием папа/мама	6TDFASPHP1	Ø60	1	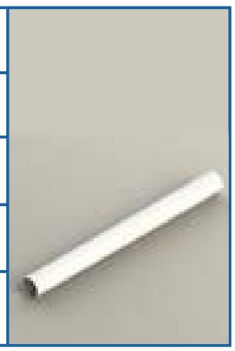
		8TDFASPHP1	Ø80	1	
		10TDFHP1	Ø100	1	
			Ø110	1	
		125TDFASPHP1	Ø125	1	

Дымоходы для традиционных котлов

одностенные дымоходы

Ø60
Ø80
Ø100
Ø110
Ø125

ГОРИЗОНТАЛЬНЫЕ ДЫМОХОДЫ

Дымоходы для традиционных котлов

одностенные дымоходы

Ø60
Ø80
Ø100
Ø110
Ø125

НАЗВАНИЕ	ОПИСАНИЕ	АРТИКУЛ	РАЗМЕР	УПАКОВКА ШТ. В КОРОБКЕ	
Горизонтальный терминал Выход дымовых газов	Алюминий с белым покрытием папа/мама	6TDFHP1	Ø60	1	
		8TDFHP1	Ø80	1	
		10TDFHP1	Ø100	1	
		11TDFHP1	Ø110	1	
		125TDFHP1	Ø125	1	

РЕШЕТКИ

НАЗВАНИЕ	ОПИСАНИЕ	АРТИКУЛ	РАЗМЕР	УПАКОВКА ШТ. В КОРОБКЕ	
Горизонтальная решетка Воздухозаборник	Нержавеющая сталь AISI 304	6DFHTA4	Ø60	10	
		8DFHTA4	Ø80	10	
		10DFHTA4	Ø100	10	
Горизонтальная решетка Воздухозаборник	Нержавеющая сталь AISI 304	6DFHCA4	Ø60	SFUSA	
		8DFHCA4	Ø80	SFUSA	
Горизонтальная решетка Воздухозаборник	Серый PP	8DFH7	Ø80	10	
Горизонтальная решетка Выход дымовых газов	Черный нейлон	8DFH47	Ø80	10	
Горизонтальная решетка Выход дымовых газов	Нержавеющая сталь AISI 304	6DFH4	Ø60	10	
		8DFH4	Ø80	10	
		10DFH4	Ø100	10	

ВЕРТИКАЛЬНЫЕ ДЫМОХОДЫ

НАЗВАНИЕ	ОПИСАНИЕ	АРТКУЛ	РАЗМЕР	УПАКОВКА ШТ. В КОРОБКЕ	
Вертикальный дымоход	Алюминий Анти УФ	8ST18 + 68AMPMHP1	Ø60	1	
		8ST18	Ø80	1	

* Для клеммы Ø60 установите клемму Ø80 (8ST18) с редуктором (68AMPMHP1)

Зонт	Алюминий Анти УФ	8DFV18	Ø80	1	

АКСЕССУАРЫ

НАЗВАНИЕ	ОПИСАНИЕ	АРТИКУЛ	РАЗМЕР	УПАКОВКА ШТ. В КОРОБКЕ	
Потолочно-проходной узел наклонный от Ø60 до Ø125	Алюминий, резина и нейлон	TEJA*	Ø60-125	1	
		TEJA-R**	Ø60-125	1	

*TEJA: Черный цвет **TEJA-R: терракотовый

Потолочно-проходной узел Ø100/150	Алюминий не окрашен-ный	TEJA150	Ø100/150	1	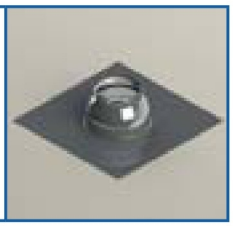

Потолочно-проходной узел от Ø60 до Ø125	Нейлон Анти УФ	TEJAPLANA*	Ø60-125	1	
		TEJAPLANA-R**	Ø60-125	1	

*TEJAPLANA: цвет черный **TEJAPLANA-R: терракотовый

Потолочно-проходной узел от Ø60 до Ø125	Алюминий не окрашен-ный	TEJAPLANAP1	Ø60-125	1	

Дымоходы для традиционных котлов

одностенные дымоходы

Ø60
Ø80
Ø100
Ø110
Ø125

АКСЕССУАРЫ

Дымоходы для традиционных котлов

одностенные дымоходы

Ø60
Ø80
Ø100
Ø110
Ø125

НАЗВАНИЕ	ОПИСАНИЕ	АРТИКУЛ	РАЗМЕР	УПАКОВКА ШТ. В КОРОБКЕ	
Адаптер мама/мама	Алюминий с белым покрытием силиконовый уплотнитель	6MTTP1	Ø60	10	
		8MTTP1	Ø80	10	
		10MTTP1	Ø100	1	
		11MTTP1	Ø110	1	
		125MTTP1	Ø125	1	
Переход папа/мама от Ø60 до Ø125	Алюминий с белым покрытием силиконовый уплотнитель	68AMPMHP1	Ø60M-Ø80F	1	
		810AMPMHP1	Ø80M-Ø100F	1	
		1011AMPMHP1	Ø100/110	1	
		10125AMPMHP1	Ø110/125	1	
Настенный зажим (хомут)	Сталь с белым покрытием	6ABPRP3	Ø60	1	
		8ABPRP3	Ø80	1	
		10ABPRP3	Ø100	1	
		11ABPRP3	Ø110	1	
		125ABPRP3	Ø125	1	
Настенный зажим регулируемый	Оцинкованная сталь Для установки через чердак	10ABPREG4	Ø100	1	
		125ABPREG4	Ø125	1	
Фланец наружный	Резина*	5PL6	Ø50	10	
		6PL6	Ø60	10	
		8PL6	Ø80	10	
		10PL6	Ø100	10	
		125PL6**	Ø125	10	

*Выпускается в цветах: белый, черный, серый
** 125PL6 из силикона

Фланец внутренний	Полиэтилен или резина Белый цвет	6PL6*	Ø60	10	
		8PL6-INT*	Ø80	10	
		10PL6-INT**	Ø100	10	
		125PL6-INT**	Ø125	10	

* 6PL6 и 8PL6-INT из белой резины
** 10PL6-INT и 125PL6-INT из белого полиэтилена

УДЛИНИТЕЛИ

НАЗВАНИЕ	ОПИСАНИЕ	АРТИКУЛ	РАЗМЕР	УПАКОВКА ШТ. В КОРОБКЕ	
Удлинитель папа/мама	Сталь белая с электро-цинковым покрытием Силиконовая прокладка	11-500MHP3	Ø110 - L=500	1	
		11-1000MHP3	Ø110 - L=1000	1	

КОЛЕНА

НАЗВАНИЕ	ОПИСАНИЕ	АРТИКУЛ	РАЗМЕР	УПАКОВКА ШТ. В КОРОБКЕ	
Колено 90° папа/мама	Сталь белая с электро-цинковым покрытием Силиконовая прокладка	11-90MHP3	Ø110	1	
Колено 90° мама/мама	Сталь белая с электро-цинковым покрытием Силиконовая прокладка	11-90HHP3	Ø110	1	
Колено 45° папа/мама	Сталь белая с электро-цинковым покрытием Силиконовая прокладка	11-45MHP3	Ø110	1	
Колено 45° мама/мама	Сталь белая с электро-цинковым покрытием Силиконовая прокладка	11-45HHP3	Ø110	1	

Дымоходы для традиционных котлов

одностенные дымоходы

фитинги для котлов с открытой камерой сгорания

Ø110

ГОРИЗОНТАЛЬНЫЙ И ВЕРТИКАЛЬНЫЙ ТЕРМИНАЛ

НАЗВАНИЕ	ОПИСАНИЕ	АРТИКУЛ	РАЗМЕР	УПАКОВКА ШТ. В КОРОБКЕ	
Горизонтальный и вертикальный терминал Ветрозащитный	Анти УФ Белая сталь с электроцинковым покрытием	11DFARHEP3	Ø110	1	

ВЕРТИКАЛЬНАЯ УСТАНОВКА

КОАКСИАЛЬНАЯ СИСТЕМА

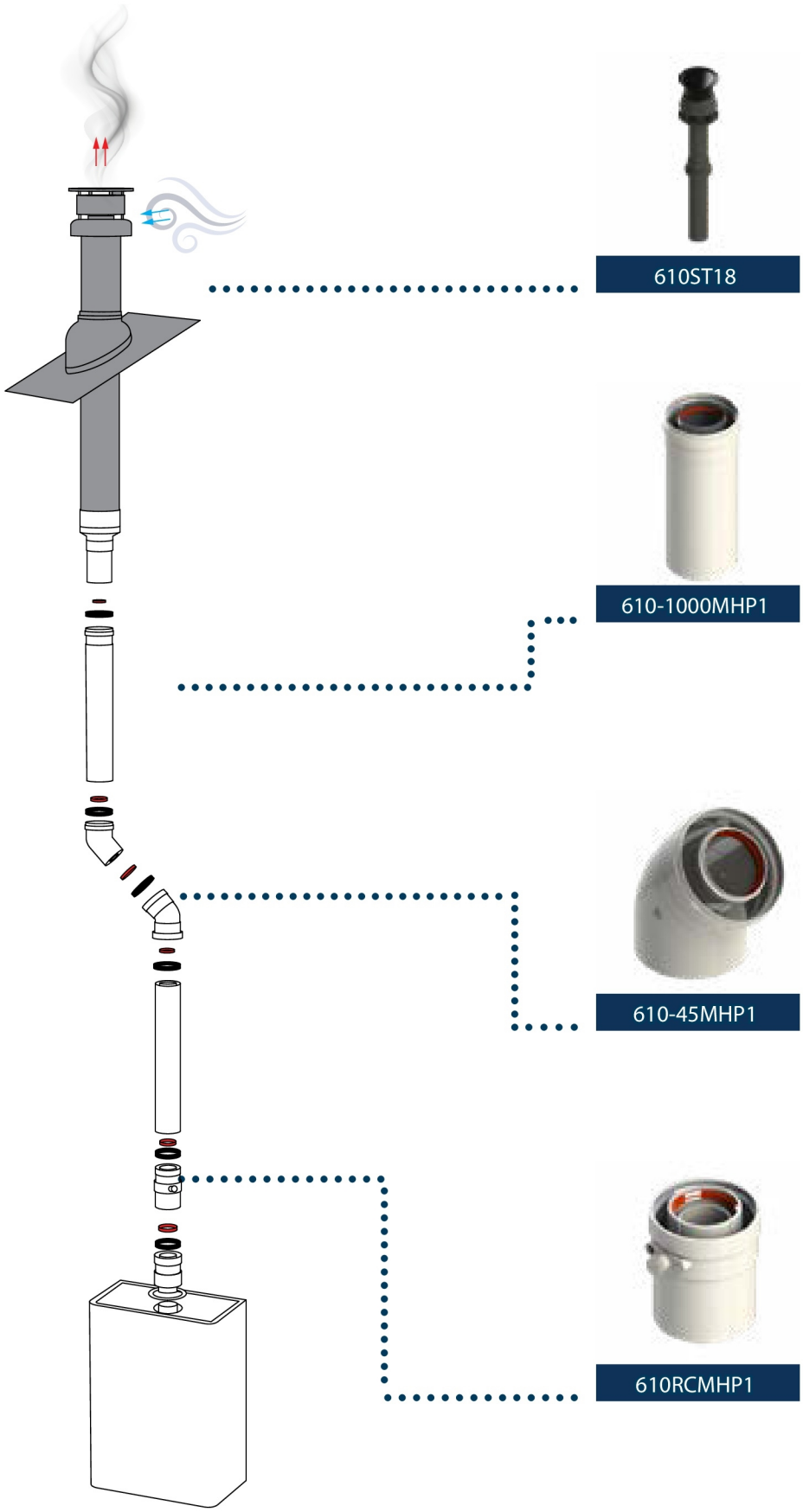

Дымоходы для традиционных котлов

коаксиальные дымоходы

Ø60/100
Ø80/125

УДЛИНИТЕЛИ

НАЗВАНИЕ	ОПИСАНИЕ	АРТИКУЛ	РАЗМЕР	УПАКОВКА ШТ. В КОРОБКЕ	
Удлинитель Внутренняя труба: алюминий Внешняя труба: сталь с электро-цинковым покрытием	папа/мама Внутренняя труба: Силиконовое уплотнение Внешняя труба: EDPM уплотнение	610-250MHP1	Ø60/100 - L=250	1	
		610-500MHP1	Ø60/100 - L=500	1	
		610-1000MHP1	Ø60/100 - L=1000	1	
		610-2000MHP1	Ø60/100 - L=2000	1	

КОЛЕНА

НАЗВАНИЕ	ОПИСАНИЕ	АРТИКУЛ	РАЗМЕР	УПАКОВКА ШТ. В КОРОБКЕ	
Колено 90° Внутренняя труба: алюминий Внешняя труба: сталь с электро-цинковым покрытием	папа/мама Внутренняя труба: силиконовое уплотнение Внешняя труба: уплотнение из EPDM	610-90MHP1	Ø60/100	1	
Колено 45° Внутренняя труба: алюминий Внешняя труба: сталь с электроцинковым покрытием	папа/мама Внутренняя труба: силиконовое уплотнение Внешняя труба: уплотнение из EPDM	610-45MHP1	Ø60/100	1	
Колено 90° Внутренняя труба: алюминиl Внешняя труба: сталь с электро-цинковым покрытием	мама/мама Внутренняя труба: силиконовое уплотнение Внешняя труба: уплотнение из EPDM	610-90HHP1	Ø60/100	1	
Колено 90° с контрольными точками Внутренняя труба: алюминий Внешняя труба: сталь с электро-цинковым покрытием	папа/мама Внутренняя труба: силиконовое уплотнение Внешняя труба: уплотнение из EPDM	610-90TM-MHP1	Ø60/100	1	

КОНДЕНСАТООТВОДЫ И ТОЧКИ ПРОВЕРКИ

НАЗВАНИЕ	ОПИСАНИЕ	АРТИКУЛ	РАЗМЕР	УПАКОВКА ШТ. В КОРОБКЕ	
Конденсационная ловушка Внутренняя труба: алюминий Внешняя труба: алюминий с белым покрытием	папа/мама Внутренняя труба: Силиконовое уплотнение Внешняя труба: EPDM уплотнение	610RCMHP1	Ø60/100	1	
Адаптер с контрольными точками Внутренняя труба: алюминий Внешняя труба: сталь с электроцинковым покрытием	папа/мама Внутренняя труба: Силиконовое уплотнение Внешняя труба: EPDM уплотнение	610TMMHP1	Ø60/100	1	

ТРОЙНИКИ И ПЕРЕХОДНИКИ

НАЗВАНИЕ	ОПИСАНИЕ	АРТИКУЛ	РАЗМЕР	УПАКОВКА ШТ. В КОРОБКЕ	
Тройник адаптер с заглушкой Внутренняя труба: алюминий Внешняя труба: сталь с электроцинковым покрытием	папа/папа/мама Внутренняя труба: Силиконовое уплотнение Внешняя труба: EPDM уплотнение	610TEP1	Ø60/100	1	

ГОРИЗОНТАЛЬНЫЕ ДЫМОХОДЫ

Дымоходы для традиционных котлов

коаксиальные дымоходы

Ø60/100
Ø80/125

НАЗВАНИЕ	АРТИКУЛ	РАЗМЕР	УПАКОВКА ШТ. В КОРОБКЕ	
Горизонтальный дымоход папа/мама Внутренняя труба: алюминий Внешняя труба: сталь с белым электроцинковым покрытием Внутренняя труба: силиконовое уплотнение Внешняя труба: EPDM Внутренняя настенная панель: полиэтилен Наружная настенная панель: резина	610TDFHMHP17	Ø60/100	1	
Горизонтальный дымоход папа/мама Внутренняя труба: алюминий Внешняя труба: сталь с белым электроцинковым покрытием Внутренняя труба: силиконовое уплотнение Внешняя труба: EPDM Внутренняя настенная панель: полиэтилен Наружная настенная панель: резина	610TDFHP17	Ø60/100	1	
Горизонтальный дымоход папа/мама Внутренняя труба: алюминий Внешняя труба: сталь с белым электроцинковым покрытием Внутренняя труба: силиконовое уплотнение Внешняя труба: EPDM Внутренняя настенная панель: полиэтилен Наружная настенная панель: резина ,	610TDFHP14	Ø60/100	1	
Горизонтальный дымоход папа/мама Внутренняя труба: алюминий Внешняя труба: сталь с белым электроцинковым покрытием Внутренняя труба: силиконовое уплотнение Внешняя труба: EPDM Внутренняя настенная панель: полиэтилен Наружная настенная панель: резина	610TDFHP17NF	Ø60/100	1	

ГОРИЗОНТАЛЬНЫЕ ДЫМОХОДЫ

НАЗВАНИЕ	АРТИКУЛ	РАЗМЕР	УПАКОВКА ШТ. В КОРОБКЕ	
Горизонтальный дымоход папа/мама Внутренняя труба: алюминий Внешняя труба: сталь с электроцинковым покрытием Внутренняя труба: Силиконовое уплотнение Внешняя труба: EPDM уплотнение Внутренняя настенная панель: полиэтилен Наружная настенная панель: резина	610TDFHP17AR	Ø60/100	1	

РЕШЕТКИ

НАЗВАНИЕ	ОПИСАНИЕ	АРТИКУЛ	РАЗМЕР	УПАКОВКА ШТ. В КОРОБКЕ	
Горизонтальная решетка Всасывание/ вытяжка	Нейлон	610DFH7*	Ø60/100	1	
*Доступные цвета: белый, черный, серый					
Горизонтальная решетка Всасывание/ вытяжка	Белый нейлон	6DFH7	Ø60/100	1	
Дымоходная решетка Ветрозащитная Всасывание/ вытяжка	Черный нейлон	610DFH4	Ø60/100	1	
Горизонтальная решетка Всасывание/ вытяжка	Нержавеющая сталь	610DFH17	Ø60/100	1	

Дымоходы для традиционных котлов

коаксиальные дымоходы

Ø60/100
Ø80/125

ВЕРТИКАЛЬНЫЕ ДЫМОХОДЫ

Дымоходы для традиционных котлов

коаксиальные дымоходы

Ø60/100
Ø80/125

НАЗВАНИЕ	ОПИСАНИЕ	АРТИКУЛ	РАЗМЕР	УПАКОВКА ШТ. В КОРОБКЕ	
Вертикальный дымоход Внутренняя труба: алюминий Внешняя труба: черный алюминий и PP	Анти-УФ	610ST18*	Ø60/100	1	

*Доступные цвета: черный и терракотовый

Вертикальный дымоход Внутренняя труба: алюминий Внешняя труба: черный алюминий и PP	Анти-УФ	610ST58*	Ø60/100	1	

*Доступные цвета: черный, терракотовый и двухцветный (черная наружная часть и белая внутренняя часть)

Оголовок дымохода	Черный нейлон Анти-УФ	610DFV18*	Ø60/100	1	

*Доступные цвета: черный и терракотовый

АКСЕССУАРЫ

НАЗВАНИЕ	ОПИСАНИЕ	АРТИКУЛ	РАЗМЕР	УПАКОВКА ШТ. В КОРОБКЕ	
Потолочно-проходной узел от Ø60 до Ø125	Нейлон Анти-УФ	TEJAPLANA*	Ø60-125	1	
		TEJAPLANA-R**	Ø60-125	1	

*TEJAPLANA: черный цвет **TEJAPLANA-R: терракотовый

Потолочно-проходной узел наклонный от Ø60 до Ø125	Алюминий, резина и нейлон	TEJA*	Ø60-125	1	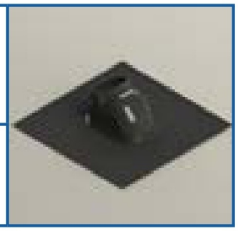
		TEJA-R**	Ø60-125	1	

*TEJA: черный цвет **TEJA-R: терракотовый

АКСЕССУАРЫ

НАЗВАНИЕ	ОПИСАНИЕ	АРТИКУЛ	РАЗМЕР	УПАКОВКА ШТ. В КОРОБКЕ	
Переходник от Ø80/125 до Ø60/100 Внутренняя труба: алюминий Внешняя труба: алюминий с белым покрытием	папа/мама Внутренняя труба: Силиконовое уплотнение Внешняя труба: EPDM уплотнение	6810125AMPMHP1	Ø60/100-80/125	1	
Переходник мама/мама Внутренняя труба: алюминий Внешняя труба: алюминий с белым покрытием	Внутренняя труба: Силиконовое уплотнение Внешняя труба: EPDM уплотнение	610MTTP1	Ø60/100	1	
Настенный зажим (хомут)	Сталь с белым покрытием	10ABPRP3	Ø100	1	
Настенный зажим регулируемый	Оцинкованная сталь Для установки через чердак	10ABPREG4	Ø100	1	
Фланец наружный	Резина	10PL6*	Ø100	10	

*Выполняется в цветах: белый, черный, серый

Фланец внутренний	Белый полиэтилен	10PL6-INT	Ø100	10	

Дымоходы для традиционных котлов

коаксиальные дымоходы

Ø60/100
Ø80/125

Дымоходы для традиционных котлов

коаксиальные дымоходы

Ø60/100
Ø80/125

УДЛИНИТЕЛИ

НАЗВАНИЕ	ОПИСАНИЕ	АРТИКУЛ	РАЗМЕР	УПАКОВКА ШТ. В КОРОБКЕ	
Удлинитель Внутренняя труба: алюминий Внешняя труба: Белый сталь с электроцинковым покрытием	папа/мама Внутренняя труба: Силиконовое уплотнение Внешняя труба: EPDM	8125-250MHP1	Ø80/125 - L=250	1	
		8125-500MHP1	Ø80/125 - L=500	1	
		8125-1000MHP1	Ø80/125 - L=1000	1	
		8125-2000MHP1	Ø80/125 - L=2000	1	

КОЛЕНА

НАЗВАНИЕ	ОПИСАНИЕ	АРТИКУЛ	РАЗМЕР	УПАКОВКА ШТ. В КОРОБКЕ	
Колено 90° Внутренняя труба: алюминий Внешняя труба: Белый сталь с электроцинковым покрытием	папа/мама Внутренняя труба: силиконовое уплотнение Внешняя труба: EPDM	8125-90MHP1	Ø80/125	1	
Колено 45° Внутренняя труба: алюминий Внешняя труба: Белый сталь с электроцинковым покрытием	папа/мама Внутренняя труба: силиконовое уплотнение Внешняя труба: EPDM	8125-45MHP1	Ø80/125	1	
Колено 90° Внутренняя труба: алюминий Внешняя труба: Белый сталь с электроцинковым покрытием	мама/мама Внутренняя труба: силиконовое уплотнение Внешняя труба: EPDM	8125-90HHP1	Ø80/125	1	
Колено 90° с контрольной точкой Внутренняя труба: алюминий Внешняя труба: Белый сталь с электроцинковым покрытием	папа/мама Внутренняя труба: силиконовое уплотнение Внешняя труба: EPDM	8125-90TM-MHP1	Ø80/125	1	

КОНДЕНСАТООТВОДЫ И ТОЧКИ ПРОВЕРКИ

НАЗВАНИЕ	ОПИСАНИЕ	АРТИКУЛ	РАЗМЕР	УПАКОВКА ШТ. В КОРОБКЕ	
Конденсото-отвод Внутренняя труба: алюминий Внешняя труба: алюминий с белым покрытием	папа/мама Внутренняя труба: Силиконовое у плотнение Внешняя труба: EPDM уплотнение	8125RCMHP1	Ø80/125	1	
Адаптер с контрольной точкой Внутренняя труба: алюминий Внешняя труба: сталь с электроцин-ковым покрытием	папа/мама Внутренняя труба: Силиконовое уплотнение Внешняя труба: EPDM уплотнение	8125TMMHP1	Ø80/125	1	

ТРОЙНИКИ

НАЗВАНИЕ	ОПИСАНИЕ	АРТИКУЛ	РАЗМЕР	УПАКОВКА ШТ. В КОРОБКЕ	
Тройник с заглушкой Внутренняя труба: алюминий Внешняя труба: Белый сталь с электроцин-ковым покрытием	папа/папа/ мама Внутренняя труба: Силиконовое уплотнение Внешняя труба: EPDM уплотнение	8125TEP1	Ø80/125	1	

Дымоходы для традиционных котлов

коаксиальные дымоходы

Ø60/100
Ø80/125

ГОРИЗОНТАЛЬНЫЕ ДЫМОХОДЫ

НАЗВАНИЕ	АРТИКУЛ	РАЗМЕР	УПАКОВКА ШТ. В КОРОБКЕ	
Горизонтальный дымоход папа/мама Внутренняя труба: алюминий Внешняя труба: белый сталь с электроцинковым покрытием Настенные пластины из EPDM	8125TDFHP1	Ø80/125	1	

РЕШЕТКИ

НАЗВАНИЕ	ОПИСАНИЕ	АРТИКУЛ	РАЗМЕР	УПАКОВКА ШТ. В КОРОБКЕ	
Горизонтальная решетка Всасывание/ вытяжка	Черный нейлон	8125DFH7	Ø80/125	1	

ВЕРТИКАЛЬНЫЕ ДЫМОХОДЫ

НАЗВАНИЕ	ОПИСАНИЕ	АРТИКУЛ	РАЗМЕР	УПАКОВКА ШТ. В КОРОБКЕ	
Вертикальный дымоход Внутренняя труба: алюминий Внешняя труба: черный алюминий и PP	Анти-УФ	8125ST18*	Ø80/125	1	

*Доступные цвета: черный и терракотовый

Вертикальный дымоход Внутренняя труба: алюминий Внешняя труба: черный алюминий и PP	Анти-УФ	8125ST58*	Ø80/125	1	

*Доступные цвета: черный, терракотовый и двухцветный (черная наружная часть и белая внутренняя часть)

Оголовок дымохода	Нейлон Анти-УФ	8125DFV18*	Ø80/125	1	

*Доступные цвета: черный и терракотовый

АКСЕССУАРЫ

НАЗВАНИЕ	ОПИСАНИЕ	АРТИКУЛ	РАЗМЕР	УПАКОВКА ШТ. В КОРОБКЕ	
Потолочно-проходной узел от Ø60 до Ø125	Нейлон Анти-УФ	TEJAPLANA*	Ø60-125	1	
		TEJAPLANA-R**	Ø60-125	1	
*TEJAPLANA: черный цвет **TEJAPLANA-R: терракотовый					
Потолочно-проходной узел наклонный от Ø60 до Ø125	Алюминий, резина и нейлон	TEJA*	Ø60-125	1	
		TEJA-R**	Ø60-125	1	
*TEJA: черный цвет **TEJA-R: терракотовый					
Адаптер мама/мама Внутренняя труба: алюминий Внешняя труба: алюминий с белым покрытием	Внутренняя труба: Силиконовое уплотнение Внешняя труба: EPDM уплотнение	8125MTTP1	Ø80/125	1	
Настенный зажим (хомут)	Сталь с белым покрытием	125ABPRP3	Ø125	1	
Настенный зажим регулируемый	Оцинкованная сталь Для установки через чердак	125ABPREG4	Ø125	1	
Фланец наружный	Силикон	125PL6*	Ø125	10	
*Выполняется в цветах: белый, черный, серый					
Фланец внутренний	Белый полиэтилен	125PL6-INT	Ø125	10	

Дымоходы для традиционных котлов

коаксиальные дымоходы

Ø60/100
Ø80/125

СДВОЕННЫЕ АДАПТЕРЫ ОТ Ø60/100 ДО Ø80/80

Дымоходы для традиционных котлов

АДАПТЕРЫ

Ø60/100-Ø80/80
Ø80/80
Ø60/100

НАЗВАНИЕ	АРТИКУЛ	РАЗМЕР	УПАКОВКА ШТ. В КОРОБКЕ	
папа/мама Белый PP Силиконовые уплотнения	8ADBUP1	Ø60/100 - 80/80	1	
папа/мама Белый pp Регулируемый фланец и точки проверки Силиконовые уплотнения	8ADBJKP1	Ø60/100 - 80/80	1	
папа/мама Белый PP Регулируемый фланец и точки проверки Силиконовые уплотнения	8ADBUSIP1R	Ø60/100 - 80/80	1	
Хомут и втулка Белый PP точки проверки Силиконовые уплотнения	8ADBBEP1	Ø60/100 - 80/80	1	
Хомут и втулка Белый PP Силиконовые уплотнения	8ADBARP1	Ø60/100 - 80/80	1	
Хомут и втулка Белый PP Контрольные точки Силиконовые уплотнения	8ADBFAP1	Ø60/100 - 80/80	1	

СДВОЕННЫЕ АДАПТЕРЫ ОТ Ø60/100 ДО Ø80/80

НАЗВАНИЕ	АРТИКУЛ	РАЗМЕР	УПАКОВКА ШТ. В КОРОБКЕ	
папа/мама Белый PP Конденсатоотвод и точки проверки Силиконовые уплотнители	8ADBSDP1	Ø60/100 - 80/80	1	
Хомут и втулка Внутренняя труба: алюминий Внешняя труба: алюминий с белым покрытием Контрольные точки Силиконовые уплотнения	8ADBSICLP1	Ø60/100 - 80/80	1	

РАЗДЕЛЬНЫЕ АДАПТЕРЫ Ø80/80

НАЗВАНИЕ	АРТИКУЛ	РАЗМЕР	УПАКОВКА ШТ. В КОРОБКЕ	
папа/мама алюминий с белым покрытием Контрольные точки Силиконовые уплотнения	8MADBUP1	Ø80/80	1	
мама/мама алюминий с белым покрытием без точек проверки Силиконовые уплотнения	8MADBJKP1	Ø80/80	1	
мама/мама алюминий с белым покрытием без точек проверки Силиконовые уплотнения	8MADBFERP1	Ø80/80	1	
мама/мама алюминий с белым покрытием контрольные точки Силиконовые уплотнения	8MADBBAP1	Ø80/80	1	

АДАПТЕРЫ Ø80/80

НАЗВАНИЕ	АРТИКУЛ	РАЗМЕР	УПАКОВКА ШТ. В КОРОБКЕ	
мама/мама Алюминий с белым покрытием Без точек проверки Силиконовые уплотнения	8MADBARP1	Ø60/100-Ø80	1	
мама/мама Алюминий с белым покрытием Без точек проверки Силиконовые уплотнения	8ADBIMMP1	Ø80/80	1	

СТАРТОВЫЕ АДАПТЕРЫ Ø60/100

НАЗВАНИЕ	АРТИКУЛ	УПАКОВКА ШТ. В КОРОБКЕ	
папа/мама Внутренняя труба: алюминий Внешняя труба: сталь с электроцинковым покрытием Контрольные точки и фланец	610CVUP1	1	
папа/мама Внутренняя труба: алюминий Внешняя труба: сталь с электроцинковым покрытием Контрольные точки и фланец	610CVJKP1	1	
папа/мама Внутренняя труба: алюминий Внешняя труба: сталь с электроцинковым покрытием с фланцем. без точек проверки	610CVFERP1	1	
папа/мама Внутренняя труба: алюминий Внешняя труба: сталь с электроцинковым покрытием Контрольные точки и регулируемый фланец	610CVSIP1	1	

СТАРТОВЫЕ АДАПТЕРЫ Ø60/100

НАЗВАНИЕ	АРТИКУЛ	УПАКОВКА ШТ. В КОРОБКЕ	
папа/мама Внутренняя труба: Алюминий Внешняя труба: сталь с белым электроцинковым покрытием С фланцем - Без точек проверки	610CVIMMP1	1	
Хомут и втулка Внутренняя труба: Алюминий Внешняя труба: сталь с белым электроцинковым покрытием Без точек проверки	610CVBEP1	1	

СТАРТОВЫЕ АДАПТЕРЫ Ø60/100

НАЗВАНИЕ	АРТИКУЛ	УПАКОВКА ШТ. В КОРОБКЕ	
Хомут и втулка Внутренняя труба: Алюминий Внешняя труба: сталь с белым электроцинковым покрытием Без контрольных точек	610CVARP1	1	
Хомут и втулка Внутренняя труба: Алюминий Внешняя труба: сталь с белым электроцинковым покрытием Без контрольных точек	610CVVAP1	1	
Хомут и гильза Внутренняя труба: Алюминий Внешняя труба: сталь с белым электроцинковым покрытием Контрольные точки и конденсатоотводчик	610CVFAP1	1	
папа/мама Внутренняя труба: алюминий Наружная труба: сталь с белым электроцинковым покрытием Фланец и контрольные точки	610CVSDP1	1	

СТАРТОВЫЕ АДАПТЕРЫ

НАЗВАНИЕ	АРТИКУЛ	УПАКОВКА ШТ. В КОРОБКЕ	
Хомут и втулка Внутренняя труба: Алюминий Наружная труба: сталь с белым электроцинковым покрытием Регулируемый фланец и контрольные точки	610CVMULTIP1	1	
папа/мама Внутренняя труба: Алюминий Наружная труба: сталь с белым электроцинковым покрытием С фланцем - без точек проверки	610CVB22P1	1	

Ø60/100 ГОРИЗОНТАЛЬНЫЕ КОМПЛЕКТЫ

НАЗВАНИЕ	АРТИКУЛ	УПАКОВКА ШТ. В КОРОБКЕ	
Горизонтальный комплект дымохода Воротник и гильза с фланцем и контрольными точками Внутренняя труба: Алюминий Наружная труба: Белый э сталь с электроцинковым покрытием Внутренняя стеновая панель: Полиэтилен Внешняя стеновая панель: Резина	610KCCJKP1	1	
Горизонтальный комплект дымохода Воротник и гильза с фланцем и контрольными точками Внутренняя труба: Алюминий Наружная труба: Сталь с белым электроцинковым покрытием Внутренняя стеновая панель: Полиэтилен Внешняя настенная пластина: Резина	610KCCMULTIP1	1	
Комплект горизонтального дымохода Воротник и гильза С фланцем и контрольными точками Внутренняя труба: Алюминий Наружная труба: Белая сталь с электроцинковым покрытием Внутренняя стеновая панель: Полиэтилен Внешняя настенная пластина: Резина	610KCCSIP1	1	
Горизонтальный комплект дымохода Воротник и гильза Нет точек тестирования Внутренняя труба: алюминий Наружная труба: Белая сталь с электроцинковым покрытием Внутренняя стенка: полиэтилен Внешняя стенка: резина	610KCCVAP1	1	

Дымоходы для традиционных котлов

комплект горизонтального дымохода

Ø60/100

Ø60/100 ГОРИЗОНТАЛЬНЫЕ КОМПЛЕКТЫ

Дымоходы для традиционных котлов

комплект горизонтального дымохода

Ø60/100

НАЗВАНИЕ	АРТИКУЛ	УПАКОВКА ШТ. В КОРОБКЕ	
Комплект для горизонтального дымохода Воротник и гильза С фланцем и контрольными точками Внутренняя труба: Алюминий Наружная труба: Белая сталь с электроцинковым покрытием Внутренняя стеновая панель: Полиэтилен Внешняя настенная пластина: Резина	610KCCUP1	1	
Комплект горизонтального дымохода Воротник и гильза С фланцем и контрольными точками Внутренняя труба: Алюминий Наружная труба: Белая сталь с электроцинковым покрытием Внутренняя стеновая панель: Полиэтилен Внешняя настенная пластина: Резина	610KCCSDP1	1	
Горизонтальный комплект дымохода Воротник и гильза Без контрольных точек Внутренняя труба: алюминий Наружная труба: Белая сталь с электроцинковым покрытием Внутренняя стенка: Полиэтилен Пластина внешней стенки: Резина	610KCCBEP1	1	
Горизонтальный комплект дымохода Воротник и гильза С фланцем и без контрольных точек Внутренняя труба: алюминий Внешняя труба: белая сталь с электроцинковым покрытием Внутренняя стенка: полиэтилен Внешняя стенка: Резина	610KCCIMMP1	1	

КОМПЛЕКТЫ ДЫМОХОДОВ Ø60 И Ø80

НАЗВАНИЕ	АРТИКУЛ	РАЗМЕР	УПАКОВКА ШТ. В КОРОБКЕ	
Комплект горизонтального дымохода папа/мама Без морозной решетки Алюминий с белым покрытием Силиконовые уплотнители Настенные пластины: резина	6KCALDFHALLP1	Ø60	1	
Комплект горизонтального дымохода папа/мама Алюминий с белым покрытием Силиконовый уплотнитель Настенные пластины: резина	6KCALDFHCA4P1	Ø60	1	
Комплект горизонтального дымохода папа/мама Ветрозащитная решетка Алюминий с белым покрытием Силиконовые уплотнители Настенные пластины: резина	6KCALDFH4P1	Ø60	1	
Комплект горизонтального дымохода папа/мама Алюминий с белым покрытием Силиконовый уплотнитель Настенные пластины: резина	8KCALDFHCA4P1	Ø80	1	
Комплект горизонтального дымохода папа/мама Ветрозащитная решетка Белый окрашенный алюминий Настенные пластины: резина	8KCALDFH4P1	Ø80	1	

Дымоходы для традиционных котлов

комплект горизонтального дымохода

Ø60
Ø80
Ø60/100

Ø60/100 КОМПЛЕКТЫ ДЫМОХОДОВ

Дымоходы для традиционных котлов

комплект горизонтального дымохода

Ø60
Ø80
Ø60/100

НАЗВАНИЕ	АРТИКУЛ	УПАКОВКА ШТ. В КОРОБКЕ	
Горизонтальный комплект дымохода папа/мама С регулируемым фланцем и контрольными точками Внутренняя труба: Алюминий Внешняя труба: Белая сталь с электроцинковым покрытием Настенная пластина: Резина	A03.001.001111	1	
Комплект горизонтального дымохода Воротник и гильза Контрольные точки Внутренняя труба: алюминий Внешняя труба: Белая сталь с электроцинковым покрытием Настенная пластина: резина	A03.001.001435	1	
Горизонтальный комплект дымохода с воротником Контрольные точки Внутренняя труба: алюминий Внешняя труба: Белая сталь с электроцинковым покрытием Настенная пластина: резина	A03.007.000187	1	
Комплект горизонтального дымохода Воротник и гильза Контрольные точки Внутренняя труба: алюминий Внешняя труба: Белая сталь с электроцинковым покрытием Настенная пластина: резина	PTA10542	1	

Ø60/100 КОМПЛЕКТЫ ДЫМОХОДОВ

НАЗВАНИЕ	АРТИКУЛ	УПАКОВКА ШТ. В КОРОБКЕ	
Горизонтальный комплект дымохода с хомутом Внутренняя труба: алюминий Внешняя труба: Белая сталь с электроцинковым покрытием Настенная пластина: резина	PTA10543	1	
Комплект горизонтального дымохода Воротник и гильза Внутренняя труба: алюминий Внешняя труба: сталь с белым электроцинковым покрытием Настенная пластина: резина	610KCCSICLP1	1	

Дымоходы для печей на пеллетах

ОДНОСТЕННЫЕ ДЫМОХОДЫ
ЖЕСТКИЕ ДЫМОХОДЫ
АКСЕССУАРЫ

УДЛИНИТЕЛИ

Дымоходы для печей на пеллетах

ОДНОСТЕННЫЕ ЖЕСТКИЕ ТРУБЫ

Мягкая сталь

Нержавеющая сталь AISI 316 L

Эмалированная сталь

Ø80
Ø100
Ø125
Ø150

НАЗВАНИЕ	СТАЛЬ	НЕРЖАВЕЮЩАЯ СТАЛЬ	ЭМАЛЬ	РАЗМЕР	
папа/мама Удлинитель Силиконовый уплотнитель	8-250MHPELP3	8-250MHPEL4	8-250MHKER3	Ø80 - L=250	
	8-500MHPELP3	8-500MHPEL4	8-500MHKER3	Ø80 - L=500	
	8-1000MH PELP3	8-1000MHPEL4	8-1000MHKER3	Ø80 - L=1000	
	8-1500MH PELP3	8-1500MHPEL4	8-1500MHKER3	Ø80 - L=1500	
	10-250MH PELP3	10-250MHPEL4	10-250MHKER3	Ø100 - L=250	
	10-500MH PELP3	10-500MHPEL4	10-500MHKER3	Ø100 - L=500	
	10-1000MH PELP3	10-1000MH PEL4	10-1000MH KER3	Ø100 - L=1000	
	10-1500MH PELP3	10-1500MH PEL4	10-1500MH KER3	Ø100 - L=1500	
	125-250MH PELP3	125-250MHPEL4	125-250MH KER3	Ø125 - L=250	
	125-500MH PELP3	125-500MHPEL4	125-500MH	Ø125 - L=500	
	125-1000MH PELP3	125-1000MH PEL4	125-1000MH KER3	Ø125 - L=1000	
	125-1500MH PELP3	125-1500MH PEL4	125-1500MH KER3	Ø125 - L=1500	
	150-250MH PELP3	150-250MHPEL4	150-250MH KER3	Ø150 - L=250	
	150-500MH PELP3	150-500MHPEL4	150-500MH KER3	Ø150 - L=500	
	150-1000MH PELP3	150-1000MH PEL4	150-1000MH KER3	Ø150 - L=1000	
	150-1500MH PELP3	150-1500MH PEL4	125-1500MH KER3	Ø150 - L=1500	



КОЛЕНА

НАЗВАНИЕ	СТАЛЬ	НЕРЖАВЕЮЩАЯ СТАЛЬ	ЭМАЛЬ	РАЗМЕР	
папа/мама Колено 90° Силиконовый уплотнитель	8-90MHPELP3	8-90MHPEL4	8-90MHKER3	Ø80	
	10-90MHPELP3	10-90MHPEL4	10-90MHKER3	Ø100	
	125-90MHPELP3	125-90MHPEL4	125-90MHKER3	Ø125	
	150-90MHPELP3	150-90MHPEL4	150-90MHKER3	Ø150	
папа/мама Колено 45° Силиконовый уплотнитель	8-45MHPELP3	8-45MHPEL4	8-45MHKER3	Ø80	
	10-45MHPELP3	10-45MHPEL4	10-45MHKER3	Ø100	
	125-45MHPELP3	125-45MHPEL4	125-45MHKER3	Ø125	
	150-45MHPELP3	150-45MHPEL4	150-45MHKER3	Ø150	
папа/мама Колено 45° с точками проверки Силиконовый уплотнитель	8-90IVPELP3	8-90IVPEL4	8-90IVKER3	Ø80	
	10-90IVPELP3	10-90IVPEL4	10-90IVKER3	Ø100	
	125-90IVPELP3	125-90IVPEL4	125-90IVKER3	Ø125	
	150-90IVPELP3	150-90IVPEL4	150-90IVKER3	Ø150	

Дымоходы для печей на пеллетах

ОДНОСТЕННЫЕ ЖЕСТКИЕ ТРУБЫ

Мягкая сталь

Нержавеющая сталь AISI 316 L

Эмалированная сталь

Ø80
Ø100
Ø125
Ø150

ТРОЙНИКИ

Дымоходы для печей на пеллетах

ОДНОСТЕННЫЕ ЖЕСТКИЕ ТРУБЫ

Мягкая сталь

Нержавеющая сталь AISI 316 L

Эмалированная сталь

Ø80
Ø100
Ø125
Ø150

НАЗВАНИЕ	СТАЛЬ	НЕРЖАВЕЮЩАЯ СТАЛЬ	ЭМАЛЬ	РАЗМЕР	
папа/папа/мама Тройник без заглушки силиконовый уплотнитель	8TEMMHPEL-P3-ST	8TEM-MHPEL4-ST	8TEM-MHKER3-ST	Ø80	
	10TEMMHPEL-P3-ST	10TEM-MHPEL4-ST	10TEM-MHKER3-ST	Ø100	
	125TEMMHPEL-P3-ST	125TEM-MHPEL4-ST	125TEM-MHKER3-ST	Ø125	
	150TEMMHPEL-P3-ST	150TEM-MHPEL4-ST	150TEM-MHKER3-ST	Ø150	
папа/мама/мама Тройник без заглушки силиконовый уплотнитель	8TEMHHPEL-P3-ST	8TEMHHPEL4-ST	8TEMHH KER3-ST	Ø80	
	10TEMHHPEL-P3-ST	10TEMHHPEL4-ST	10TEMHH KER3-ST	Ø100	
	125TEMHHPEL-P3-ST	125TEMHH PEL4-ST	125TEMHH KER3-ST	Ø125	
	150TEMHHPEL-P3-ST	150TEMHH PEL4-ST	150TEMHH KER3-ST	Ø150	
папа/мама/мама Тройник с заглушкой силиконовый уплотнитель	8TEMHHPEL-P3-CT	8TEMHHPEL4-CT	8TEMHH KER3-CT	Ø80	
	10TEMHHPEL-P3-CT	10TEMHHPEL4-CT	10TEMHH KER3-CT	Ø100	
	125TEMHHPEL-P3-CT	125TEMHH PEL4-CT	125TEMHH KER3-CT	Ø125	
	150TEMHHPEL-P3-CT	150TEMHH PEL4-CT	150TEMHH KER3-CT	Ø150	
папа/папа/мама Тройник с заглушкой силиконовый уплотнитель	8TEMMHPEL-P3-CT	8TEM-MHPEL4-CT	8TEMMH KER3-CT	Ø80	
	10TEMMHPEL-P3-CT	10TEM-MHPEL4-CT	10TEMMH KER3-CT	Ø100	
	125TEMMHPEL-P3-CT	125TEMMH PEL4-CT	125TEMMH KER3-CT	Ø125	
	150TEMMHPEL-P3-CT	150TEMMH PEL4-CT	150TEMMH KER3-CT	Ø150	
Глухая заглушка Силиконовый уплотнитель	8TAPPOCPELP3	8TAPPOCPEL4	8TAPPOCKER3	Ø80	
	10TAP-POCPELP3	10TAPPOCPEL4	10TAPPOCKER3	Ø100	
	125TAP-POCPELP3	125TAP-POCPEL4	125TAP-POCKER3	Ø125	
	125TAP-POCPELP3	125TAP-POCPEL4	125TAP-POCKER3	Ø150	

РЕШЕТКИ

НАЗВАНИЕ	СТАЛЬ	НЕРЖАВЕЮЩАЯ СТАЛЬ	ЭМАЛЬ	РАЗМЕР	
Горизонтальная решетка Выход дымовых газов Нержавеющая сталь AISI 304	8DFH4	8DFH4	8DFH4	Ø80	
	10DFH4	10DFH4	10DFH4	Ø100	
	125DFH4	125DFH4	125DFH4	Ø125	
	150DFH4	150DFH4	150DFH4	Ø150	
защитная сетка Горизонтальная срез под углом 30° Сталь с черным покрытием	8DFHALLP4	8DFHALLP4	8DFHALLP4	Ø80	
	10DFHALLP4	10DFHALLP4	10DFHALLP4	Ø100	
	125DFHALLP4	125DFHALLP4	125DFHALLP4	Ø125	
	150DFHALLP4	150DFHALLP4	150DFHALLP4	Ø150	

ВЕРТИКАЛЬНЫЕ ДЫМОХОДЫ

НАЗВАНИЕ	СТАЛЬ	НЕРЖАВЕЮЩАЯ СТАЛЬ	ЭМАЛЬ	РАЗМЕР	
Вертикальный терминал (зонт) Нержавеющая сталь AISI 316-L черная сталь с покрытием	8DFVPELP4	8DFVPELP4	8DFVPELP4	Ø80	
	10DFVPELP4	10DFVPELP4	10DFVPELP4	Ø100	
	125DFVPELP4	125DFVPELP4	125DFVPELP4	Ø125	
	150DFVPELP4	150DFVPELP4	150DFVPELP4	Ø150	
Зонт с ветрозащитой Нержавеющая сталь AISI 316-L окрашенная чёрный	8AVPELP4	8AVPELP4	8AVPELP4	Ø80	
	10AVPELP4	10AVPELP4	10AVPELP4	Ø100	
	125AVPELP4	125AVPELP4	125AVPELP4	Ø125	
	150AVPELP4	150AVPELP4	150AVPELP4	Ø150	
Оголовок дымохода защита от дождя Нержавеющая сталь AISI 316-L окрашенная черный	8TCPELP4	8TCPELP4	8TCPELP4	Ø80	
	10TCPELP4	10TCPELP4	10TCPELP4	Ø100	
	125TCPELP4	125TCPELP4	125TCPELP4	Ø125	
	150TCPELP4	150TCPELP4	150TCPELP4	Ø150	

Дымоходы для печей на пеллетах

ОДНОСТЕННЫЕ ЖЕСТКИЕ ТРУБЫ

Мягкая сталь

Нержавеющая сталь AISI 316 L

Эмалированная сталь

Ø80
Ø100
Ø125
Ø150

АКСЕССУАРЫ

Дымоходы для печей на пеллетах

ОДНОСТЕННЫЕ ЖЕСТКИЕ ТРУБЫ

Мягкая сталь

Нержавеющая сталь AISI 316 L

Эмалированная сталь

Ø80
Ø100
Ø125
Ø150

НАЗВАНИЕ	СТАЛЬ	НЕРЖАВЕЮЩАЯ СТАЛЬ	ЭМАЛЬ	РАЗМЕР	
Потолочно-проходной узел от Ø60 до Ø125	TEJAPLANA*	TEJAPLANA*	TEJAPLANA*	Ø60-125	
	TEJAPLANA-R**	TEJAPLANA-R**	TEJAPLANA-R**	Ø60-125	

* TEJAPLANA: черный цвет **TEJAPLANA-R: терракотовый

Потолочно-проходной узел от Ø60 до Ø125	TEJA*	TEJA*	TEJA*	Ø60-125	
	TEJA-R**	TEJA-R**	TEJA-R**	Ø60-125	

* TEJA: черный цвет **TEJA-R: терракотовый

Переходник папа/мама От Ø100 до Ø80 силиконовый уплотнитель	108AM-PMHPELP3	108AM-PMHPEL4	108AM-PMHKER3	Ø100 - Ø80	
Переходник папа/мама От Ø80 до Ø100 силиконовый уплотнитель	810AM-PMHPELP3	810AM-PMHPEL4	810AM-PMHKER3	Ø80 - Ø100	
Переходник мама/мама силиконовая прокладка	8MTTPELP3	8MTTPEL4	8MTTKER3	Ø80	
	10MTTPELP3	10MTTPEL4	10MTTKER3	Ø100	

АКСЕССУАРЫ

НАЗВАНИЕ	СТАЛЬ	НЕРЖАВЕЮЩАЯ СТАЛЬ	ЭМАЛЬ	РАЗМЕР	
Переходник папа/папа силиконовый уплотнитель	8-150MMPELP3	8-150MMPEL4	8-150MMKER3	Ø80	
	10-150MM-PELP3	10-150MMPEL4	10-150MMKER3	Ø100	
	125-150MM-PELP3	125-150MM-PEL4	125-150MM-KER3	Ø125	
	150-150MM-PELP3	150-150MM-PEL4	150-150MM-KER3	Ø150	
Настенный хомут Сталь с черным покрытием	8ABPRPEL	8ABPRPEL	8ABPRPEL	Ø80	
	10ABPRPEL	10ABPRPEL	10ABPRPEL	Ø100	
	125ABPRPEL	125ABPRPEL	125ABPRPEL	Ø125	
	150ABPRPEL	150ABPRPEL	150ABPRPEL	Ø150	
Настенный хомут регулируемый	Acciaio zincato Per installazioni sottotetto *Zinc coated steel For installations through attic*	10ABPREG4	Ø100	1	
		125ABPREG4	Ø125	1	
Настенная панель для внутренней и наружной установки установки Сталь с черным покрытием	8PLPEL4	8PLPEL4	8PLPEL4	Ø80	
	10PLPEL4	10PLPEL4	10PLPEL4	Ø100	
	125PLPEL4	125PLPEL4	125PLPEL4	Ø125	
	150PLPEL4	150PLPEL4	150PLPEL4	Ø150	
Настенная панель с круглой опорой для наружной установки Сталь с черным покрытием	8ATTPLPELP3	8ATTPLPEL4	8ATTPLKER3	Ø80	
	10ATTPLPELP3	10ATTPLPEL4	10ATTPLKER3	Ø100	
	125ATTPLPELP3	125ATTPLPEL4	125ATTPLKER3	Ø125	
	150ATTPLPELP3	150ATTPLPEL4	150ATTPLKER3	Ø150	

Дымоходы для печей на пеллетах

ОДНОСТЕННЫЕ ЖЕСТКИЕ ТРУБЫ

Мягкая сталь

Нержавеющая сталь AISI 316 L

Эмалированная сталь

Ø80
Ø100
Ø125
Ø150

Дымоходы для печей на пеллетах

ОДНОСТЕННЫЕ ЖЕСТКИЕ ТРУБЫ

Мягкая сталь

Нержавеющая сталь AISI 316 L

Эмалированная сталь

Ø80/100
Ø100/125

УДЛИНИТЕЛИ

НАЗВАНИЕ	СТАЛЬ	НЕРЖАВЕЮЩАЯ СТАЛЬ	ЭМАЛЬ	РАЗМЕР	
Удлинитель папа/мама Внешняя труба: черная сталь с электроцинковым покрытием Силиконовые уплотнения	810-250MH PELP3	810-250MH PEL4	810-250MH KER3	Ø80/100 - L=250	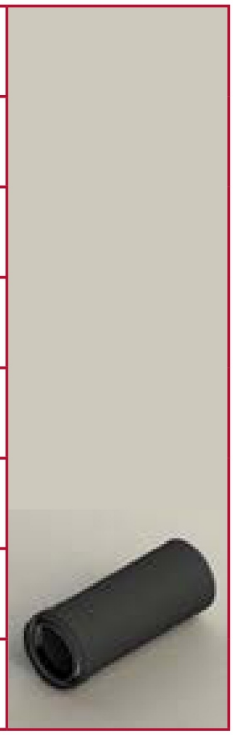
	810-500MH PELP3	810-500MH PEL4	810-500MH KER3	Ø80/100 - L=500	
	810-1000MH PELP3	810-1000MH PEL4	810-1000MH KER3	Ø80/100 - L=1000	
	810-1500MH PELP3	810-1500MH PEL4	810-1500MH KER3	Ø80/100 - L=1500	
	10125-250MH PELP3	10125-250MH PEL4	10125-250MH KER3	Ø100/125 - L=250	
	10125-500MH PELP3	10125-500MH PEL4	10125-500MH KER3	Ø100/125 - L=500	
	10125-1000MH PELP3	10125-1000MH PEL4	10125-1000MH KER3	Ø100/125 - L=1000	
	10125-1500MH PELP3	10125-1500MH PEL4	10125-1500MH KER3	Ø100/125 - L=1500	

КОЛЕНА

НАЗВАНИЕ	СТАЛЬ	НЕРЖАВЕЮЩАЯ СТАЛЬ	ЭМАЛЬ		
Колено 90° папа/мама Наружная труба: сталь с черным электроцинковым покрытием Силиконовые уплотнения	810-90MH PELP3	810-90MH PEL4	810-90MH KER3	Ø80/100	
	10125-90MH PELP3	10125-90MH PEL4	10125-90MH KER3	Ø100/125	
Колено 45° папа/мама Наружная труба: сталь с черным электроцинковым покрытием Силиконовые уплотнения	810-45MH PELP3	810-45MH PEL4	810-45MH KER3	Ø80/100	
	10125-45MH PELP3	10125-45MH PEL4	10125-45MH KER3	Ø100/125	

ТРОЙНИКИ

НАЗВАНИЕ	СТАЛЬ	НЕРЖАВЕЮЩАЯ СТАЛЬ	ЭМАЛЬ	РАЗМЕР	
Тройник без заглушки папа/мама сталь с черным электроцинковым покрытием Силиконовые уплотнения	810TEMMHPEL-P3-ST	810TEM-MHPEL4-ST	810TEM-MHKER3-ST	Ø80/100	
	10125TEM-MHPELP3-ST	810TEM-MHPEL4-ST	10125TEM-MHKER3-ST	Ø100/125	
Тройник без заглушки папа/мама/папа сталь с черным электроцинковым покрытием силиконовые уплотнения	810TEMHHPEL-P3-ST	810TEMHH PEL4-ST	810TEMHH KER3-ST	Ø80/100	
	10125TEMHH PELP3-ST	810TEMHH PEL4-ST	10125TEMHH KER3-ST	Ø100/125	
Тройник с заглушкой сталь с черным электроцинковым покрытием силиконовые уплотнения	810TEMHH PELP3-CT	810TEMHH PEL4-CT	810TEMHH KER3-CT	Ø80/100	
	10125TEMHH PELP3-CT	10125TEMHH PEL4-CT	10125TEMHH KER3-CT	Ø100/125	
Тройник с заглушкой сталь с черным электроцинковым покрытием	810TEMMH PELP3-CT	810TEMMH PEL4-CT	810TEMMH KER3-CT	Ø80/100	
	10125TEMMH PELP3-CT	10125TEMMH PEL4-CT	10125TEMMH KER3-CT	Ø100/125	

Дымоходы для печей на пеллетах

ОДНОСТЕННЫЕ ЖЕСТКИЕ ТРУБЫ

Мягкая сталь

Нержавеющая сталь AISI 316 L

Эмалированная сталь

Ø80/100
Ø100/125

Дымоходы для печей на пеллетах

ОДНОСТЕННЫЕ ЖЕСТКИЕ ТРУБЫ

Мягкая сталь

Нержавеющая сталь AISI 316 L

Эмалированная сталь

Ø80/100
Ø100/125

ЗАГЛУШКИ

НАЗВАНИЕ	СТАЛЬ	НЕРЖАВЕЮЩАЯ СТАЛЬ	ЭМАЛЬ	РАЗМЕР	
Заглушка глухая сталь с черным электроцинковым покрытием силиконовые уплотнения	810TAP-POCPELP3	810TAP-POCPEL4	810TAP-POCKER3	Ø80/100	
	10125TAP-POCPELP3	10125TAP-POCPEL4	10125TAP-POCKER3	Ø100/125	

РЕШЕТКИ

НАЗВАНИЕ	СТАЛЬ	НЕРЖАВЕЮЩАЯ СТАЛЬ	ЭМАЛЬ	РАЗМЕР	
Горизонтальная решетка Выход дымовых газов Нержавеющая сталь AISI 304	810DFH17	810DFH17	810DFH17	Ø80/100	
	10125DFH17	10125DFH17	10125DFH17	Ø100/125	

ЗОНТЫ

НАЗВАНИЕ	СТАЛЬ	НЕРЖАВЕЮЩАЯ СТАЛЬ	ЭМАЛЬ	РАЗМЕР	
Зонт AISI 316-L черный сталь с покрытием	810DFVPELP4	810DFVPELP4	810DFVPELP4	Ø80/100	
	10125DF-VPELP4	10125DF-VPELP4	10125DF-VPELP4	Ø100/125	
Зонт с ветрозащитой AISI 316-L черный сталь с покрытием	810AVPELP4	810AVPELP4	810AVPELP4	Ø80/100	
	10125AVPELP4	10125AVPELP4	10125AVPELP4	Ø100/125	

ЗОНТЫ

НАЗВАНИЕ	СТАЛЬ	НЕРЖАВЕЮЩАЯ СТАЛЬ	ЭМАЛЬ	РАЗМЕР	
Оголовок защита от дождя AISI 316-L черный сталь с покрытием	810TCPELP4	810TCPELP4	810TCPELP4	Ø80/100	
	10125TCPELP4	10125TCPELP4	10125TCPELP4	Ø100/125	

АКСЕССУАРЫ

НАЗВАНИЕ	СТАЛЬ	НЕРЖАВЕЮЩАЯ СТАЛЬ	ЭМАЛЬ	РАЗМЕР	
Потолочно-проходной узел от Ø60 до Ø125	TEJAPLANA*	TEJAPLANA*	TEJAPLANA*	Ø60-125	
	TEJAPLANA-R**	TEJAPLANA-R**	TEJAPLANA-R**	Ø60-125	

* TEJAPLANA: черный цвет **TEJAPLANA-R: терракотовый

Потолочно-проходной узел наклонный от Ø60 до Ø125	TEJA*	TEJA*	TEJA*	Ø60-125	
	TEJA-R**	TEJA-R**	TEJA-R**	Ø60-125	

* TEJA: черный цвет **TEJA-R: терракотовый

Переходник папа/мама сталь черная с электроцинковым покрытием силиконовые уплотнения	8108AM-PMHPELP3	8108AM-PMHPEL4	8108AM-PMHKER3	Da Ø80/100 a Ø80	
	1012510AM-PMHPELP3	1012510AM-PMHPEL4	1012510AM-PMHKER3	Da Ø100/125 a Ø100	

Дымоходы для печей на пеллетах

ОДНОСТЕННЫЕ ЖЕСТКИЕ ТРУБЫ

Мягкая сталь

Нержавеющая сталь AISI 316 L

Эмалированная сталь

Ø80/100
Ø100/125

АКСЕССУАРЫ

Дымоходы для печей на пеллетах

ОДНОСТЕННЫЕ ЖЕСТКИЕ ТРУБЫ

Мягкая сталь

Нержавеющая сталь AISI 316 L

Эмалированная сталь

Ø80/100
Ø100/125

НАЗВАНИЕ	СТАЛЬ	НЕРЖАВЕЮЩАЯ СТАЛЬ	ЭМАЛЬ	РАЗМЕР	
Переходник мама/мама сталь черная с электроцинковым покрытием силиконовые уплотнения	810HTTPELP3	810HTTPELP4	810HTTKER3	Ø80/100	
	10125HTTPELP3	11250HTTPELP4	10125HTTKER3	Ø100/125	
Переходник папа/папа сталь черная с электроцинковым покрытием силиконовые уплотнения	810MTTPELP3	810MTTPELP4	810MTTKER3	Ø80/100	
	10125MT-TPELP3	11250MT-TPELP4	10125MTTKER3	Ø100/125	
Настенный хомут Сталь с черным покрытием	10ABPRPEL	10ABPRPEL	10ABPRPEL	Ø100	
	125ABPRPEL	125ABPRPEL	125ABPRPEL	Ø125	
Настенный хомут регулируемый	Acciaio zincato Per installazioni sottotetto *Zinc coated steel For installations through attic*	10ABPREG4	Ø100	1	
		125ABPREG4	Ø125	1	
Фланец для внутренней и наружной установки установки Сталь с черным покрытием	10PLPEL4	10PLPEL4	10PLPEL4	Ø100	
	125PLPEL4	125PLPEL4	125PLPEL4	Ø125	

АКСЕССУАРЫ

НАЗВАНИЕ	СТАЛЬ	НЕРЖАВЕЮЩАЯ СТАЛЬ	ЭМАЛЬ	РАЗМЕР	
Фланец для наружной установки Сталь с черным покрытием	10ATTPLPELP3	10ATTPLPEL4	10ATTPLKER3	Ø100	
	125ATTPLPELP3	125ATTPLPEL4	125ATTPLKER3	Ø125	

Фитинги для системы кондиционирования

НОВЫЙ КОРРОЗИОННОСТОЙКИЙ ОПОРНЫЙ КРОНШТЕЙН

Фитинги для системы кондициони-рования



Изготовлен из оцинкованной стали с пластиковым покрытием

- Антикоррозийный
- Устойчив к атмосферным воздействиям
- Устойчивый к ультрафиолетовому излучению
- Быстрая и простая установка
- Спиртовой уровень в комплекте
- Перекладина и фурнитура из нержавеющая сталь

Максимальная нагрузка: 100 кг на пару

Цвет: серый (Ral 7044)









Встроенная антивибра-ционная система благодаря иннова-ционной конструкции

Сталь с цинковым покрытием сердечник делает кронштейн очень прочным и устойчивый к нагрузкам

Регулировка угла Простая система регулирова-ния шестигран-ным ключом для стен с разницей в высоте

- 4 гайки
- 2 регулятора
- 7 винтов
- 4 нейлоновых колпачка
-3 дюбеля
- 12 Шайбы

ОПОРНЫЕ КРОНШТЕЙНЫ ДЛЯ НАРУЖНЫХ БЛОКОВ

НАЗВАНИЕ	ОПИСАНИЕ	АРТИКУЛ	РАЗМЕР	УПАКОВКА ШТ. В КОРОБКЕ	
Опорный кронштейн с поперечиной Сталь с цинковым покрытием с серым пластиком	Антикоррозионная стойкость Поперечина, гайки и болты из нержавеющей стали Максимальная нагрузка: 100 кг в паре	MENSOLTEK	L440 x H405	1	
Опорный кронштейн без поперечины Сталь с цинковым покрытием с серым пластиком	Антикоррозионная стойкость Гайки и болты из нержавеющей стали Максимальная нагрузка: 100 кг в паре	MENSOTEK-ST	L440 x H360	1	
Опорный кронштейн с перекладиной Сталь с цинковым покрытием Окрашенный серый	Гайки и болты из оцинкованной стали. Поперечина - нержавеющая сталь Максимальная нагрузка: 80 кг в паре	MENSOLTEKLC	L420 x H305	1	
Опорный кронштейн без перекладины Сталь с цинковым покрытием Окрашенный серый	Гайки и болты из оцинкованной стали Максимальная нагрузка: 80 кг в паре	MENSOL-TEKLC-ST	L420 x H260	1	
Опорный кронштейн с перекладиной Сталь с цинковым покрытием Окрашенный серый	Поперечина, гайки и болты из стали с цинковым покрытием Максимальная нагрузка: 150 кг в паре	MENCT-150	L420 x H500	1	
Опорный кронштейн с перекладиной Нержавеющая сталь окрашенная в серый цвет	Поперечина, гайки и болты из нержавеющей стали Максимальная нагрузка: 100 кг в паре	F01.001.0 00097	L420 x H305	1	

Фитинги для системы кондициони-рования



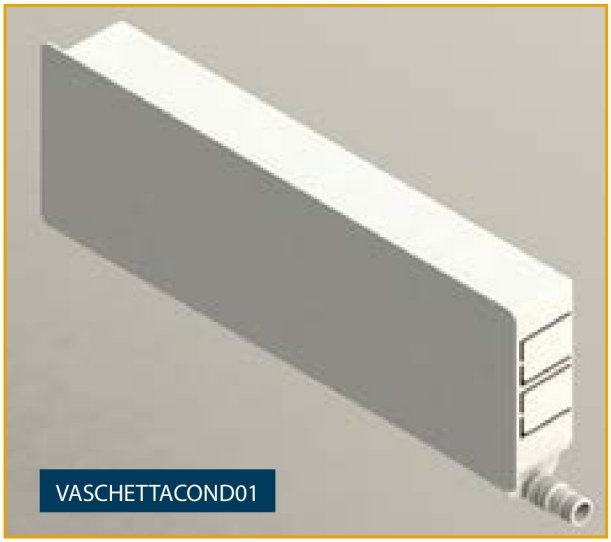

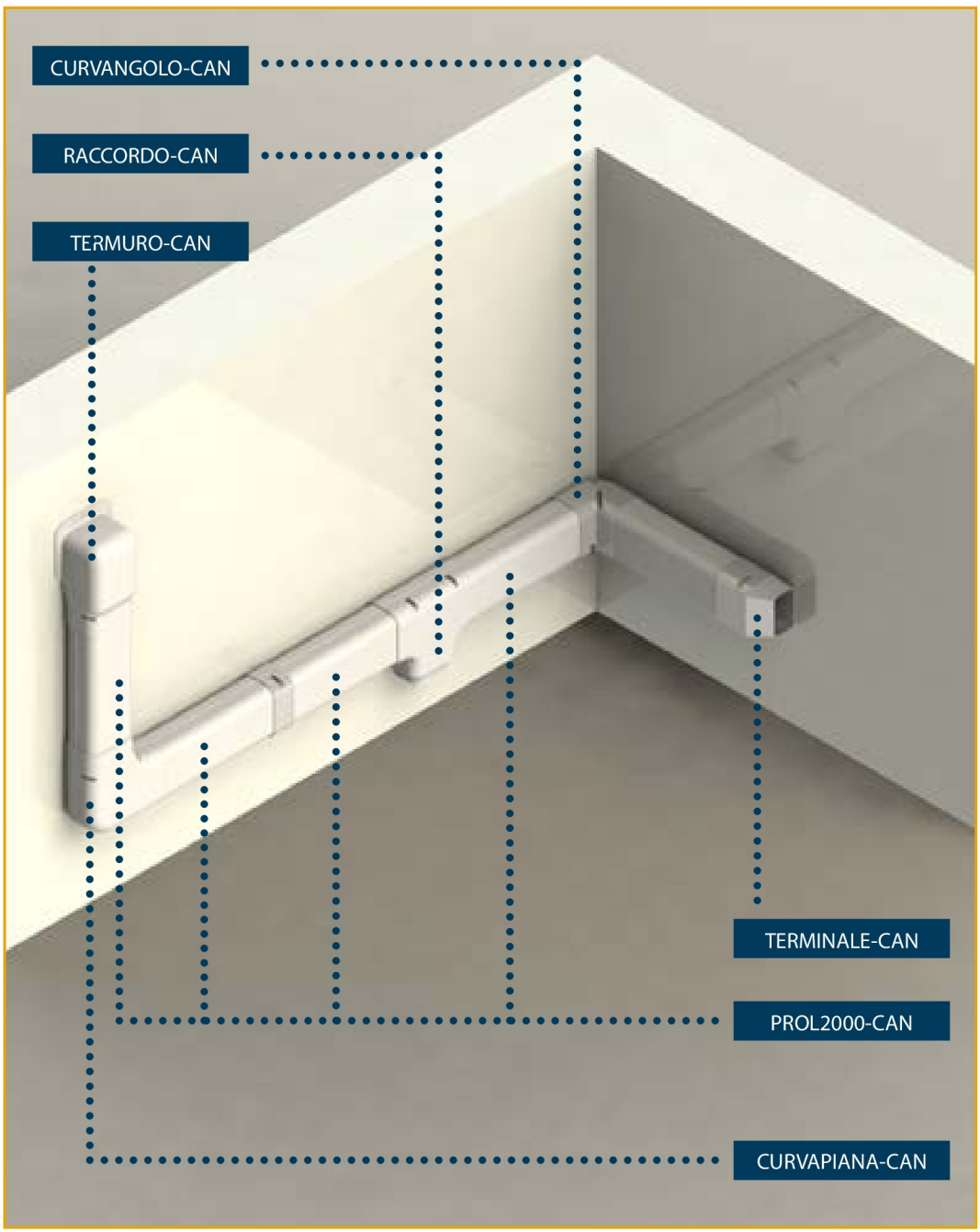

НАПОЛЬНЫЕ ОПОРЫ ДЛЯ НАРУЖНОГО БЛОКА

НАЗВАНИЕ	ОПИСАНИЕ	АРТИКУЛ	РАЗМЕР	УПАКОВКА ШТ. В КОРОБКЕ	
Трапецие-видные опоры пола для наружного блока	Белый ПВХ	SUPAV100-350	100 x 100 L= 350	24	
		SUPAV100-450	100 x 100 L= 450	24	
		SUPAV100-1000	100 x 100 L= 1000	4	
		SUPAV100-CAP	TAPPI 100 x 100	24	
Трапецие-видные опоры пола для наружного блока	Белый ПВХ	SUPAV80-350	80 x 80 L= 350	24	
		SUPAV80-450	80 x 80 L= 450	24	
		SUPAV80-1000	80 x 80 L= 1000	4	
		SUPAV80-CAP	TAPPI 80 x 80	24	
Конические опоры для наружного блока	Черный нейлон	SUPORTI-COND01	Ø80 - H90	4	

КАНАЛЫ И ФУРНИТУРА ELEGANCE LINE

НАЗВАНИЕ	ОПИСАНИЕ	АРТИКУЛ	РАЗМЕР	УПАКОВКА ШТ. В КОРОБКЕ	
Воздуховод Длина: 2 м	Белый PP	PROL2000-CANP	60 x 57 L= 2000	6	
		PROL2000-CAN	77 x 67 L= 2000	6	
		PROL2000-CANG	107 x 77 L= 2000	6	
Колено 90°	Белый PP Винтовое крепление	CURVANGOLO-CANP	60 x 57 90°	10	
		CURVANGOLO-CAN	77 x 67 90°	10	
		CURVANGOLO-CANG	107 x 77 90°	10	
Плоское колено 90°	Белый PP Винтовое крепление	CURVAOIANA-CANP	60 x 57 90°	10	
		CURVAPIANA-CAN	77 x 67 90°	10	
		CURVAPIANA-CANG	107 x 77 90°	10	

Фитинги для системы кондициони-рования

Фитинги для системы кондициони-рования

НАЗВАНИЕ	ОПИСАНИЕ	АРТИКУЛ	РАЗМЕР	УПАКОВКА ШТ. В КОРОБКЕ	
Адаптер	Белый PP	GIUNTO-CANP	60 x 57	10	
		GIUNTO-CAN	77 x 67	10	
		GIUNTO-CANG	107 x 77	10	
Адаптер тройник	Белый PP	RACCORDO-CAN	77 x 67	10	
		RACCORDO-CANG	107 x 77	10	
Терминал	Белый PP	TERMINALE-CANP	60 x 57	10	
		TERMINALE-CAN	77 x 67	10	
		TERMINALE-CANG	107 x 77	10	
Колено	Белый PP	TERMURO-CANP	60 x 57	10	
		TERMURO-CAN	77 x 67	10	
		TERMURO-CANG	107 x 77	10	
Редуктор	Белый PP	RID-CAN	77 x 67	10	
		RID-CANG	107 x 77	10	
Настенная розетка	Белый PP	ROSONE-CANP	60 x 57	10	
		ROSONE-CAN	77 x 67	10	
		ROSONE-CANG	107 x 77	10	

ПРЕДУПРЕЖДЕНИЕ: элементы серии ELEGANCE не совместимы с элементами BASIC.

ВОЗДУХОВОДЫ И ФИТИНГИ

BASIC LINE

ОПИСАНИЕ	ХАРАКТЕРИСТИКИ	АРТИКУЛ	РАЗМЕР	УПАКОВКА ШТ. В КОРОБКЕ	
Канал длина: 2 метра	Чистый белый ПВХ Защитная пленка	PROFILM2000-P	60 x 45 L= 2000	12	
		PROFILM2000-M	80 x 60 L= 2000	8	
		PROFILM2000-G	110 x 75 L= 2000	4	
Кронштейны для крепления кабеля к основному воздуховоду	ПВХ различных цветов	PF.CANBLOCK-P	60 x 57	30	
		PF.CANBLOCK-M	80 x 60	30	
		PF.CANBLOCK-G	110 x 75	20	
Адаптер	Чистый белый ПВХ	PF.GIUNTO-P	66 x 45	30	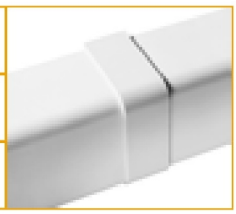
		PF.GIUNTO-M	80 x 60	30	
		PF.GIUNTO-G	110 x 75	20	
Колено 90° внутренний угол	Чистый белый ПВХ	PF.ANGINT-P	60 x 45	30	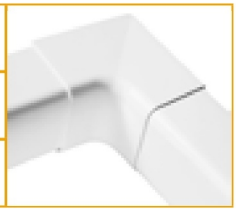
		PF.ANGINT-M	80 x 60	30	
		PF.ANGINT-G	110 x 75	20	
Колено 90° внешний угол	Чистый белый ПВХ,	PF.ANGEST-P	60 x 45	12	
		PF.ANGEST-M	80 x 60	9	
		PF.ANGEST-G	110 x 75	6	
Колено 90°	Чистый белый ПВХ	PF.CURVAPIANA-P	60 x45	10	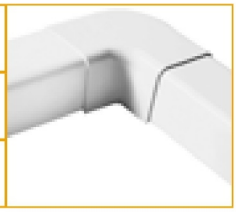
		PF.CURVAPIANA-M	80 x 60	8	
		PF.CURVAPIANA-G	110 x 75	6	
Терминальное колено в стену	Чистый белый ПВХ	PF.CURMURO-P	60 x 45	9	
		PF.CURMURO-M	80 x 80	6	
		PF.CURMURO-G	110 x 75	4	
Терминал в стену прямой	Чистый белый ПВХ	PF.CURMURO-P	60 x 45	9	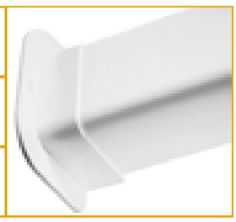
		PF.CURMURO-M	80 x 80	6	
		PF.CURMURO-G	110 x 75	4	

ВОЗДУХОВОДЫ И ФИТИНГИ BASIC LINE

ФИТИНГИ ДЛЯ СИСТЕМЫ КОНДИЦИОНИРОВАНИЯ

ВОЗДУХОВОД И АРМАТУРА

ОПИСАНИЕ	ХАРАКТЕРИСТИКИ	АРТИКУЛ	РАЗМЕР	УПАКОВКА ШТ. В КОРОБКЕ	
Тройниковый переходник	Чистый белый ПВХ	PF.RACT-M	80 x 60	4	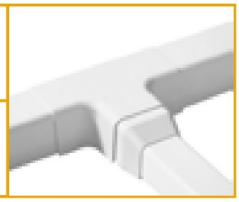
		PF.RACT-G	110 x 75	2	
Редукция уменьшение	Чистый белый ПВХ	PF.RID-M	Da 80 x 60 a 60 x 45	12	
		PF.RID-G	Da 110 x 75 a 80 x 60	8	

Внимание: элементы ГИБКОЙ СИСТЕМЫ несовместимы с элементами БАЗОВОЙ ЛИНИИ

ФИТИНГИ ДЛЯ ОТВОДА КОНДЕНСАТА.

ОПИСАНИЕ	ХАРАКТЕРИСТИКИ	АРТИКУЛ	РАЗМЕР	УПАКОВКА ШТ. В КОРОБКЕ	
Ванночка для конденсата	Белый полипропилен	PF.RACT-M	80 x 60	4	
Шланг гофри-рованный		PF.RID-M	Da 80 x 60 a 60 x 45	12	
		PF.RID-G	Da 110 x 75 a 80 x 60	8	

- дополнительные аксессуары не требуются

* Адаптер мама/папа присутствует в трубе на каждом метре

Адаптер мама/папа



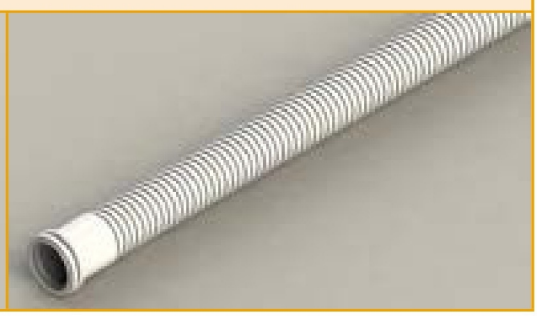

ФИТИНГИ СЛИВА КОНДЕНСАТА

ОПИСАНИЕ	ХАРАКТЕРИСТИКИ	АРТИКУЛ	РАЗМЕР	УПАКОВКА ШТ. В КОРОБКЕ	
Труба спиральная*	Белый ПВХ	SPIRPIPE-16	Ø16 rotolo da 30 mt	1	
		SPIRPIPE-18	Ø18 rotolo da 30 mt	1	
		SPIRPIPE-20	Ø20 rotolo da 30 mt	1	
Фитинг из жесткой трубки Ø20 труба спиральная	Резинка	UNIRAC-16	Ø16	20	
		UNIRAC-18	Ø18	20	
		UNIRAC-20	Ø20	20	
		UNIRAC-25	Ø25	20	
		UNIRAC-32	Ø32	20	
Y-образное соединение асимметричное для трубы спиральный	ПВХ	RACSPIR-Y	Ø16 - Ø18	20	
Y-образное соединение симметричное для трубы спиральный	ПВХ	RACSPIR-YUNI	Ø16 - Ø18 - Ø20	20	
Линейное соединение для трубы спиральный	ПВХ	RACSPIR-GIU	Ø16 - Ø18 - Ø20	20	
Сифон для спирального шланга	ПВХ	RACSPIR-SYPH	Ø16 - Ø18 - Ø20	20	
Тройниковый переходник для спирального шланга	ПВХ	RACSPIR-TEE	Ø16 - Ø18 - Ø20	20	

* Для перехода мама/папа необходимы аксессуары

ПРИНАДЛЕЖНОСТИ СЛИВА КОНДЕНСАТА

ОПИСАНИЕ	ХАРАКТЕРИСТИКИ	АРТИКУЛ	РАЗМЕР	УПАКОВКА ШТ. В КОРОБКЕ	
Дренажная труба	Белый ПВХ	RIGPIPE-20	Ø20 L=2000	35	
Зажимы для трубы отвода конденсата	Белый ПВХ	RIGPIPE-20.CLIP	Ø20	100	
Муфта соединитель-ная	Белый ПВХ	RP-CONNECT	Ø20	20	
Отвод 45	Белый ПВХ	RP-CORNER	Ø20	20	
Отвод 90	Белый ПВХ	RP-90BEND	Ø20	20	
Тройник	Белый ПВХ	RP-RACTEE	Ø20	20	
Переход	Белый ПВХ	RIGRED-2520	Da Ø25 a Ø20	20	
		RIGRED-3225	Da Ø32 a Ø25	20	

ИЗОЛЯЦИОННЫЕ ЛЕНТЫ

ОПИСАНИЕ	ХАРАКТЕРИСТИКИ	АРТИКУЛ	РАЗМЕР	УПАКОВКА ШТ. В КОРОБКЕ	
Изоляционная лента анти-конденсация	Вспененный каучук черная	TAPANTICOND-BL	50 x 3 L=10 MT	24	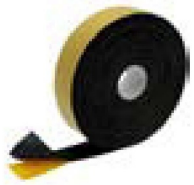
Изоляционная лента анти-конденсация	Вспененный каучук с алюми-ниевым покрытием	TAPANTICOND-ALU	50 x 3 L=10 MT	24	
Изоляционная лента алюминий	Алюминий	TAPALU-50	50 L=50 MT	24	
		TAPALU-75	75 L=50 MT	16	

ФИТИНГИ ДЛЯ МЕДНЫХ ВОЗДУХОВОДОВ

ОПИСАНИЕ	ХАРАКТЕРИСТИКИ	АРТИКУЛ	РАЗМЕР	УПАКОВКА ШТ. В КОРОБКЕ	
Гайка	Латунь	DADO-14	1/4	10	
		DADO-38	3/8	10	
		DADO-12	1/2	10	
		DADO-58	5/8	10	
Гайка	Латунь	DADORID-3814	3/8 x 1/4	10	
		DADORID-1238	1/2 x 3/8	10	
		DADORID-5812	5/8 x 1/2	10	
Линейное соединение	Латунь папа/папа	NIPLES-14	1/4	10	
		NIPLES-38	3/8	10	
		NIPLES-12	1/2	10	
		NIPLES-58	5/8	10	

ФИТИНГИ ДЛЯ МЕДНЫХ ВОЗДУХОВОДОВ

ОПИСАНИЕ	ХАРАКТЕРИСТИКИ	АРТИКУЛ	РАЗМЕР	УПАКОВКА ШТ. В КОРОБКЕ	
Линейное соединение	Латунь папа/папа	NIPLESRID-1438	1/4 x 3/8	10	
		NIPLESRID-3812	3/8 x 1/2	10	
		NIPLESRID-1258	1/2 x 5/8	10	
Линейное соединение уменьшенное	Латунь мама/папа	PROLRID-1438	M1/4 x F3/8	10	
		PROLRID-1412	M1/4 x F1/2	10	
		PROLRID-3812	M3/8 x F1/2	10	
		PROLRID-1238	M1/2 x F3/8	10	
Соединение угловое 90	Латунь папа/папа	CURVA90-14	1/4	10	
		CURVA90-38	3/8	10	
		CURVA90-12	1/2	10	
		CURVA90-58	5/8	10	
Заглушка	Латунь внутренняя резьба	TAPPOCIECO-14	1/4	10	
		TAPPOCIECO-38	3/8	10	
		TAPPOCIECO-12	1/2	10	
		TAPPOCIECO-58	5/8	10	
Фланец	Медь	GUARNIZIONE-14	1/4	10	
		GUARNIZIONE-38	3/8	10	
		GUARNIZIONE-12	1/2	10	
		GUARNIZIONE-58	5/8	10	
Фитинг инверсия на 180°	Медь	INVERSIONE-14	1/4	1	
		INVERSIONE-38	3/8	1	
		INVERSIONE-12	1/2	1	

НАСОСЫ ДЛЯ СЛИВА КОНДЕНСАТА

ОПИСАНИЕ	ТРЕБОВАНИЯ	АРТИКУЛ	РАЗМЕР	
ДРЕНАЖНЫЙ НАСОС С ПОПЛАВКОМ ДЛЯ КОНДИЦИОНЕРА ДО 20 КВТ	**Максимальный расход 20 л/ч** **Максимальная высота тяги 10 м** **Максимальная высота всасывания 3 м** **Уровень звука 20 дБ** **Коэффициент обслуживания 100%** **Сигнализация: в том числе**	CONDIPUMP	55 x 38 x 37,5 mm 66 x 43,5 x 60 mm	
ДРЕНАЖНЫЙ НАСОС С ЭЛЕКТРОННЫМ ДАТЧИКОМ ДЛЯ КОНДИЦИОНЕРА ДО 20 КВТ	**Максимальный расход 20 л/ч** **Максимальная высота тяги 10 м** **Максимальная высота всасывания 3 м** **Уровень звука 20 дБ** **Коэффициент обслуживания 100%** **Сигнализация: в том числе**	CONDIPUMP-DETECT	84,5 x 21 x 44,5 mm 66 x 43,5 x 60 mm	
АДАПТЕР УНИВЕРСАЛЬНЫЙ	**Черная резина EPDM (3 штуки в коробке)**	CONDIPUMP-RACCORDO		

Фитинги для котлов

Фитинги для котлов

НАЗВАНИЕ	ОПИСАНИЕ	АРТИКУЛ	УПАКОВКА ШТ. В КОРОБКЕ	
Дефангатор магнитный (грязеуловитель для конденсационных котлов)	Полипропиленовая оболочка с стекловолокном Сетка из нержавеющей стали Фурнитура в комплекте Размер 116,5 мм x 101,5 мм Вес 117 гр	FILTROTEK	1	





- Максимальная температура 65° C
- Максимальное давление 3,0 bar
- Магнитная индукция 4500 gauss
- Фильтрация 600 micron
- До 36 Kw





НАЗВАНИЕ	ОПИСАНИЕ	АРТИКУЛ	УПАКОВКА ШТ. В КОРОБКЕ	
Стакан измеритель расхода воды	Нейлон Единица измерения: л/мин Шкала от 1 до 16	8MISURAPORT8	1	

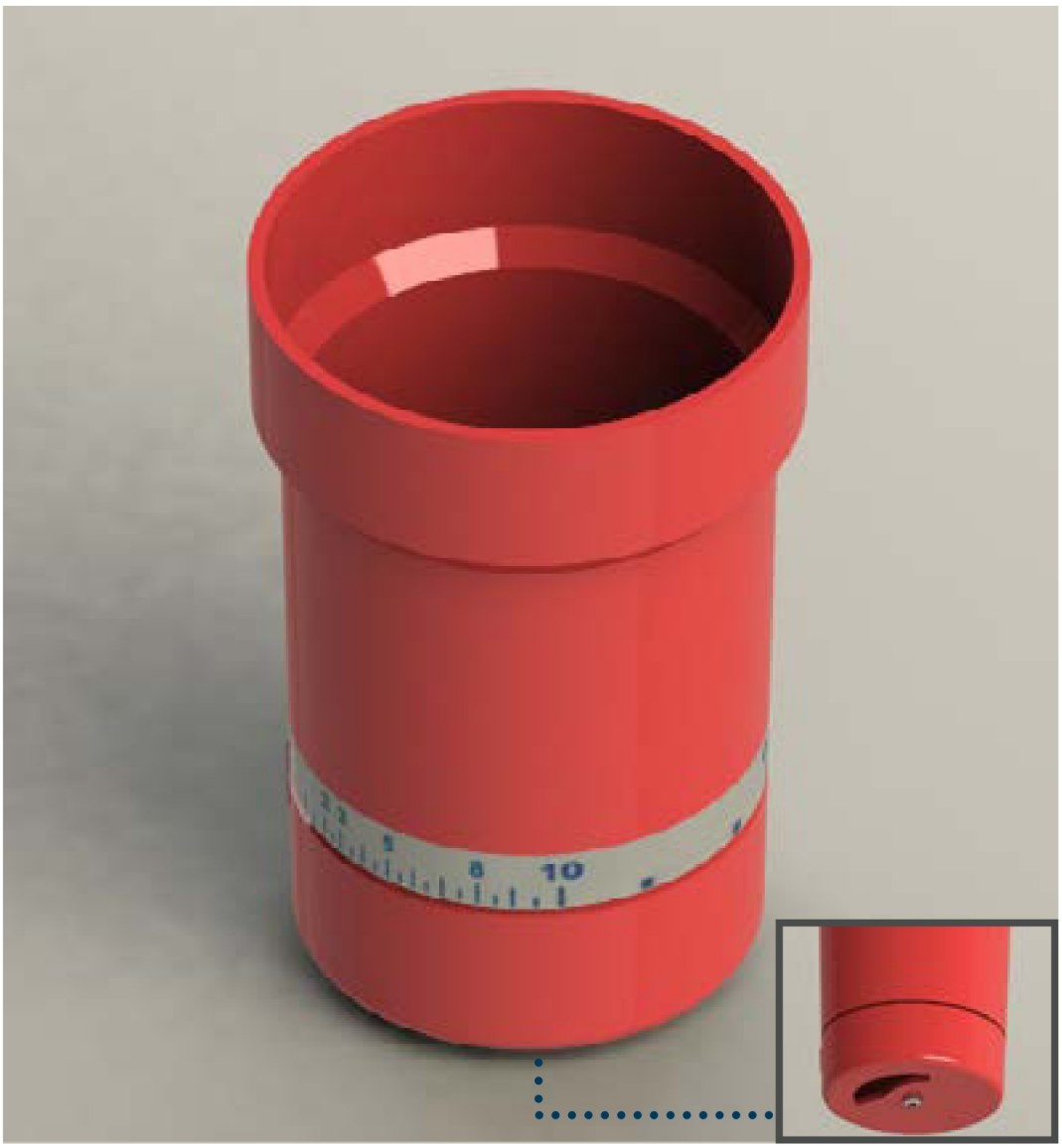

GROPPALLI IN THE WORLD

01

GROPPALLI SRL

Основан в 1977 г.
Находится в
Граньяно Тр - ПК
(ИТАЛИЯ)
35 000 м2
Производственный завод
3 автоматизированных склада
Комплексная логистика
Доставка по всему миру

02

ФИЖ (ИСПАНИЯ)

Куплен в 2008 г.
Располагается
в Сарагосе
7000 м2
Производство и
центр распространения

01



02

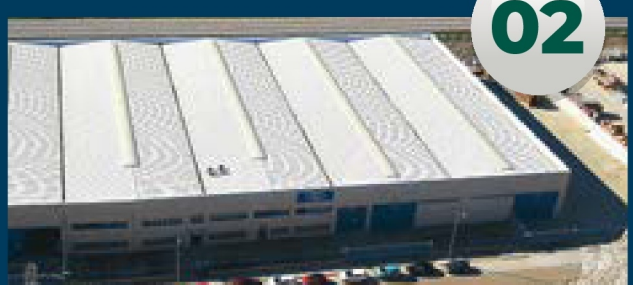



GROPPALLI
ITALY FLUE SYSTEMS

05

ОВК (КИТАЙ)

Основан в 2014 году
Находится в
Чанчжоу,
Шанхай
6600 м2

03

ИСИ (ТУРЦИЯ)

Основан в 2008 году
Находится в Дюздже.
10 000 м2
Производственный завод

04

АЛУ (ТУРЦИЯ)

Основан в 2010 году
Находится в Дюздже.
7000 м2

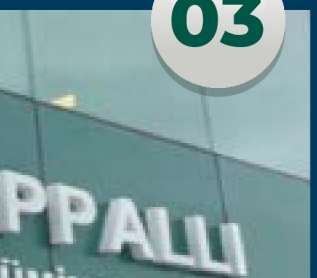





GROPPALLI S.R.L.

29010 Граньяно-Треббьенсе (ПК) – Италия
Местность Столп Граньянино
Телефон + 39 0523 78 97 11 - Факс + 39 0523 78 97 20
info@groppalli.it - pec@groppallipec.it - www.groppalli.it